VERROU DE BOX PORTE-CADENAS

ITAR

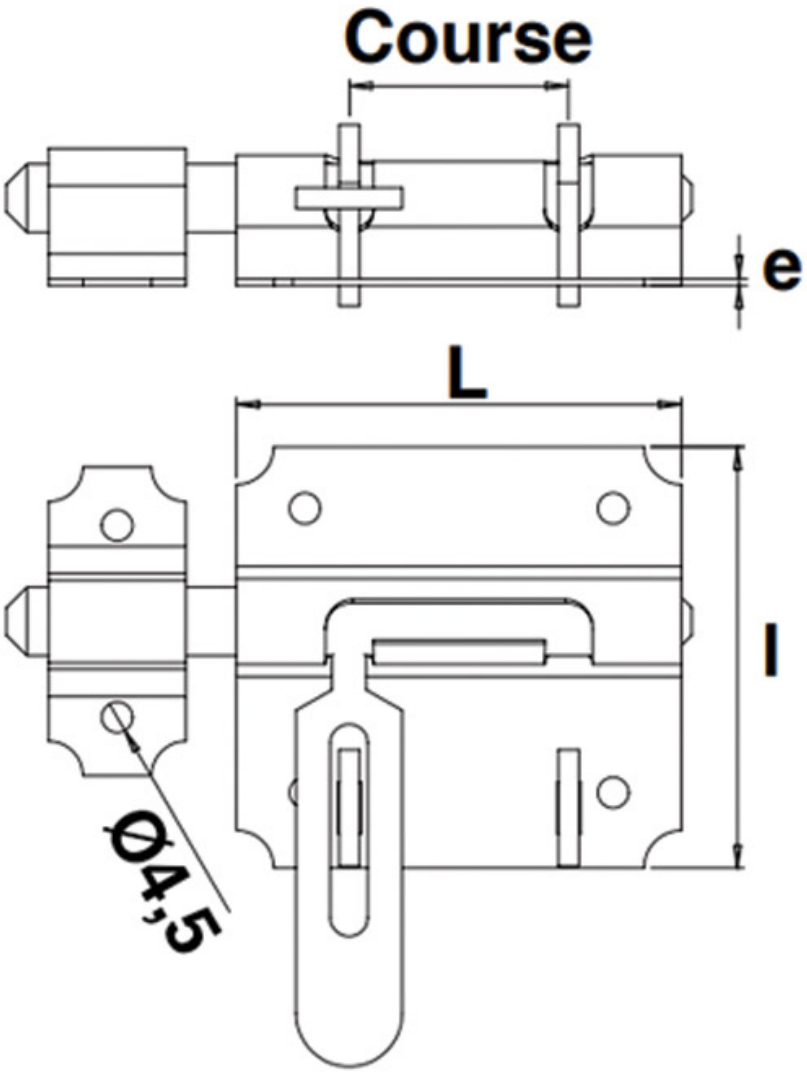

http://www.qama.fr/verrou-de-box-a-porte-cadenas-p3374

Tel : 02 43 13 49 49 Fax : 02 43 30 26 16 www.qama.fr