VERROU À ONGLET À BASCULE
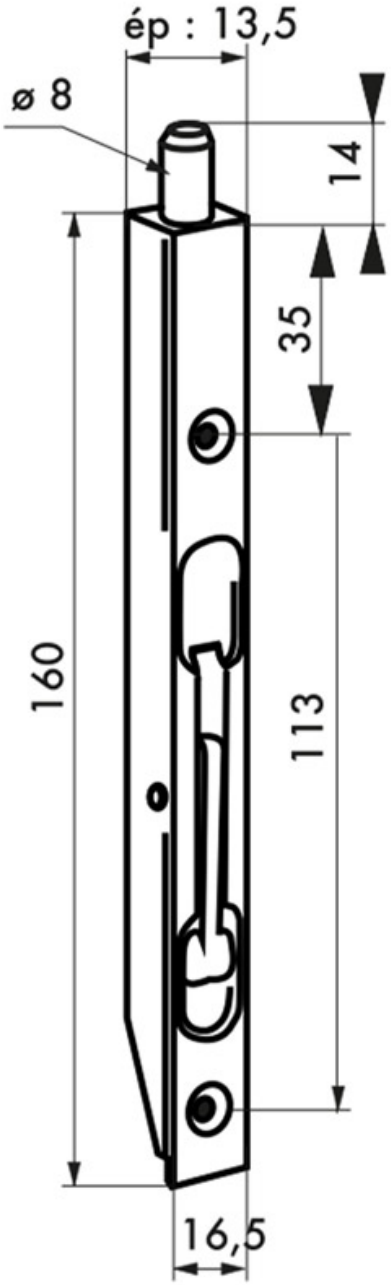
THIRARD