TRINGLE DE VERROUILLAGE BILATÉRALE
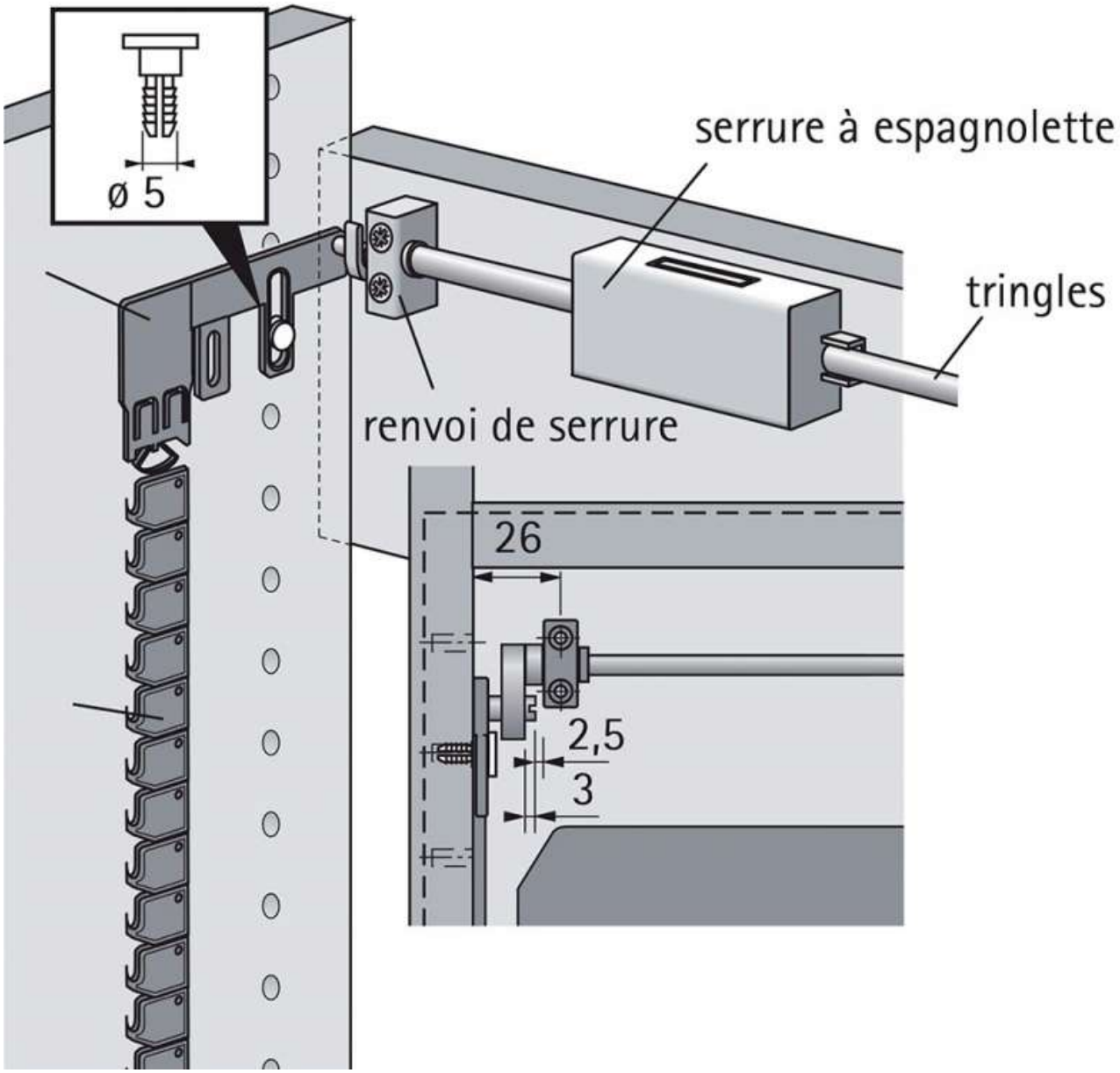
HETTICH