TIROIR DE SOCLE SOUS FOUR

HETTICH

Vue de face

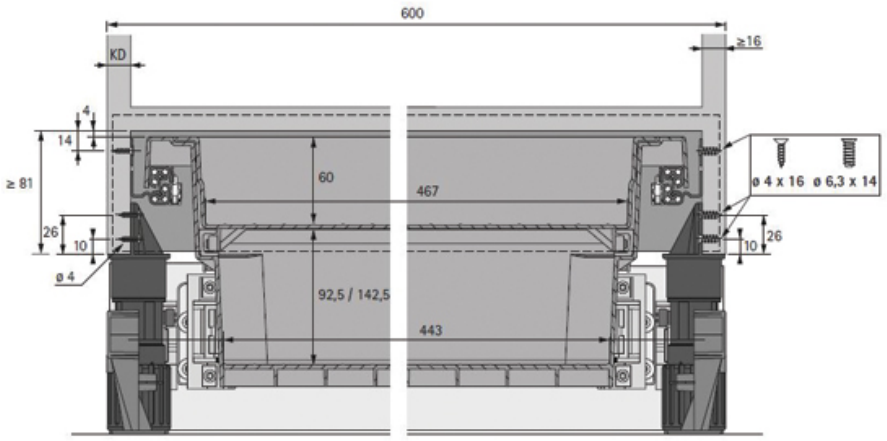

http://www.qama.fr/tiroir-de-socle-sous-four-p21838

Tel : 02 43 13 49 49 Fax : 02 43 30 26 16 www.qama.fr

Vue de face

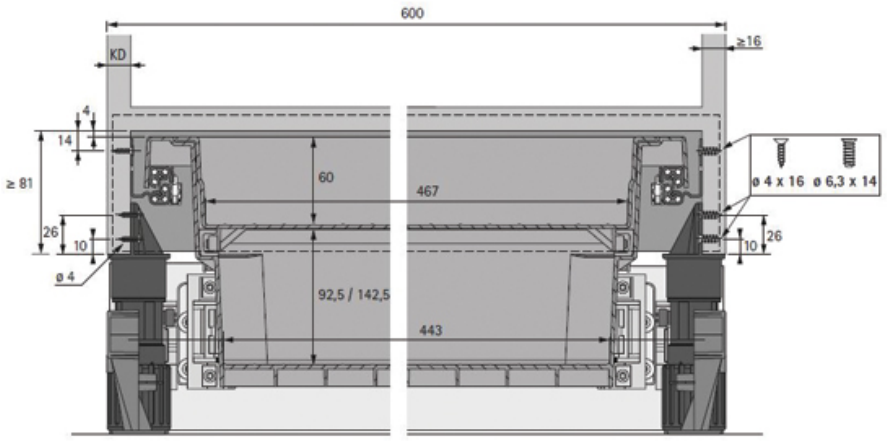

Perçage du bandeau

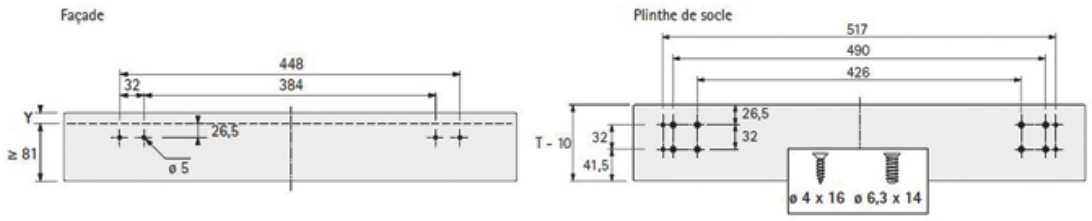

Tel : 02 43 13 49 49 Fax : 02 43 30 26 16 www.qama.fr

Vue de côté

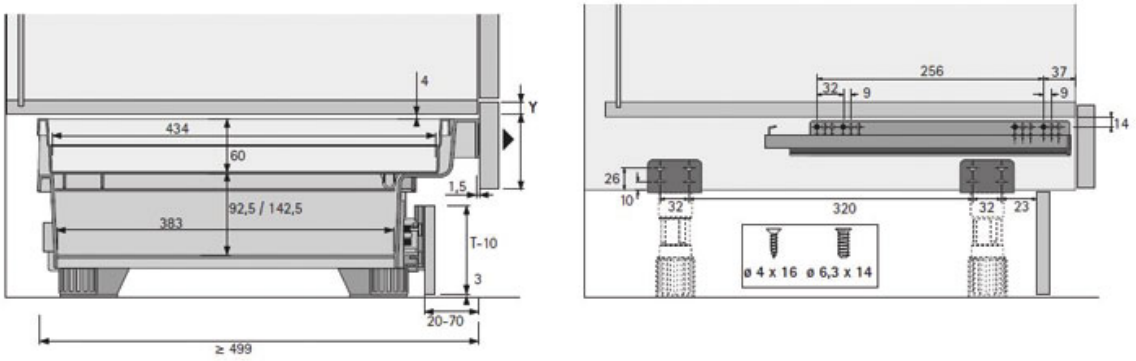

Tel : 02 43 13 49 49 Fax : 02 43 30 26 16 www.qama.fr