TAQUET D'ÉTAGÈRE
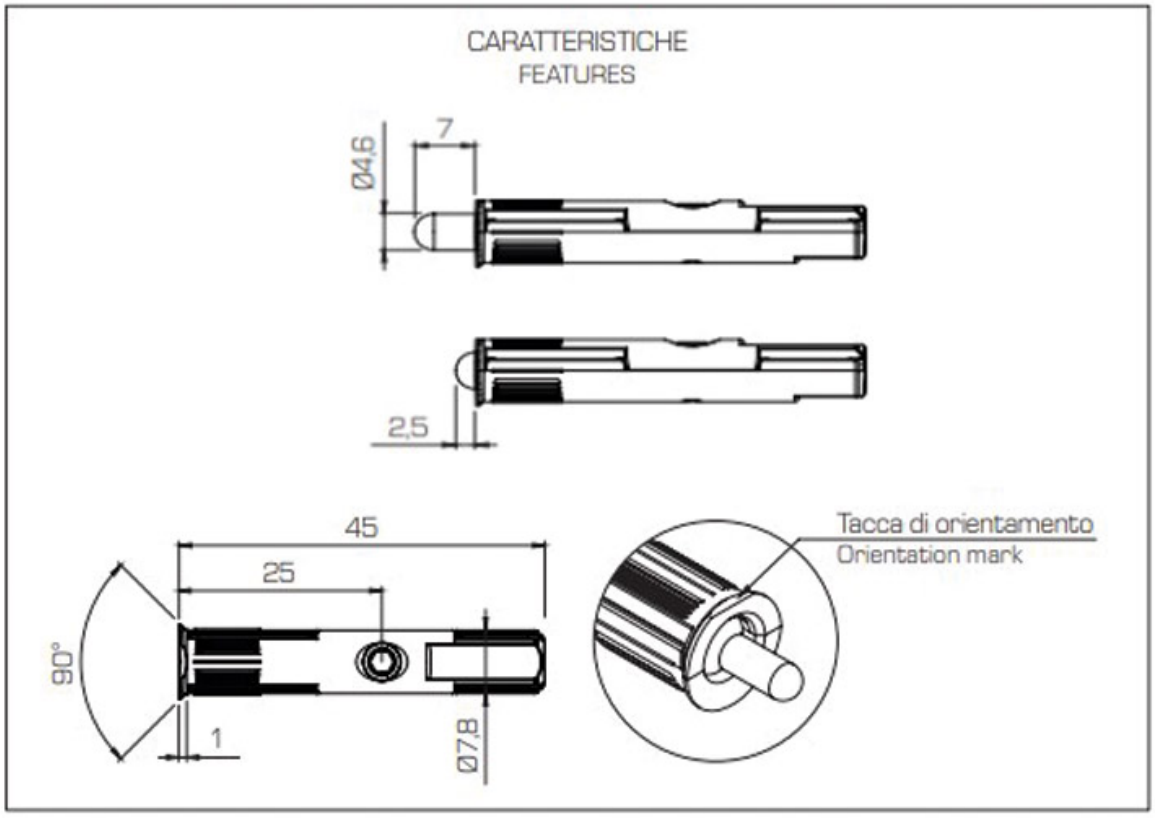
EFFEGI BREVETI