TAQUET 2 TOURILLONS Ø 5MM
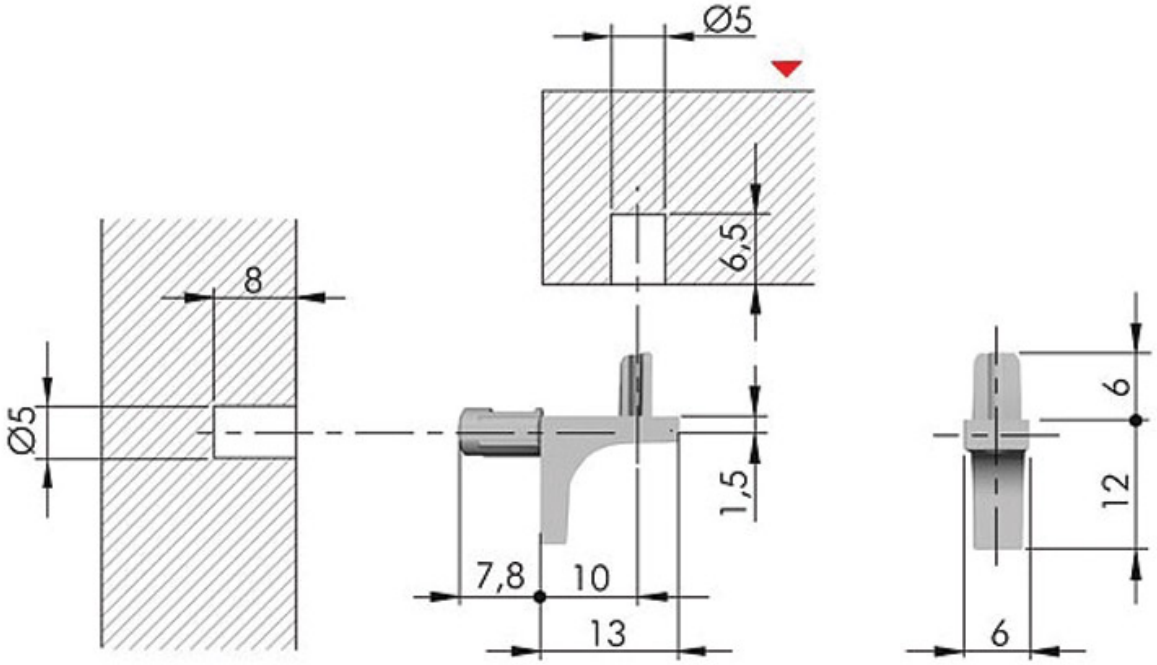
ITALIANA FERRAMENTA