TAQUET 1 TOURILLON Ø5

ITALIANA FERRAMENTA

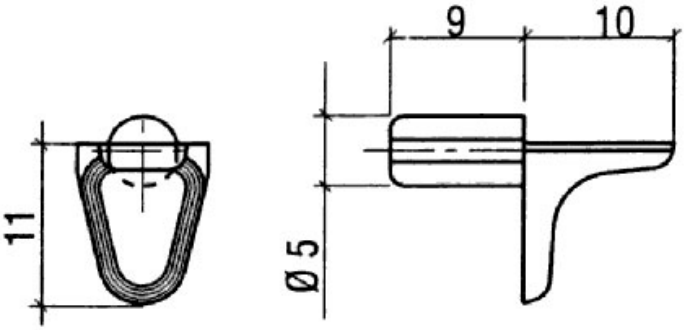

http://www.qama.fr/taquet-1-tourillon-o5-p2095

Tel : 02 43 13 49 49 Fax : 02 43 30 26 16 www.qama.fr