SUPPORT INVISIBLE POUR MIROIR OU PANNEAU
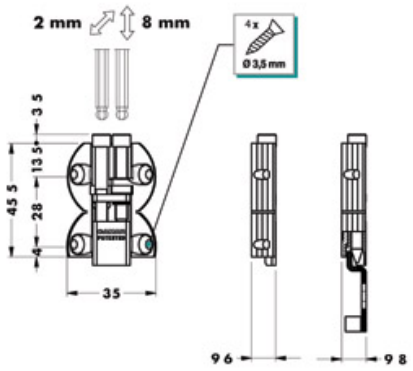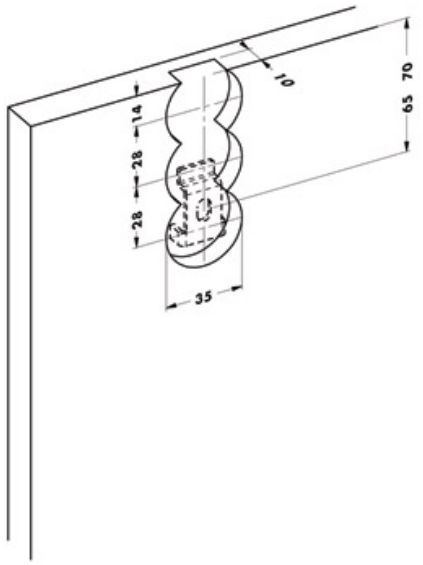
CAMAR