SUPPORT INVISIBLE ÉLÉMENT HAUT

CAMAR

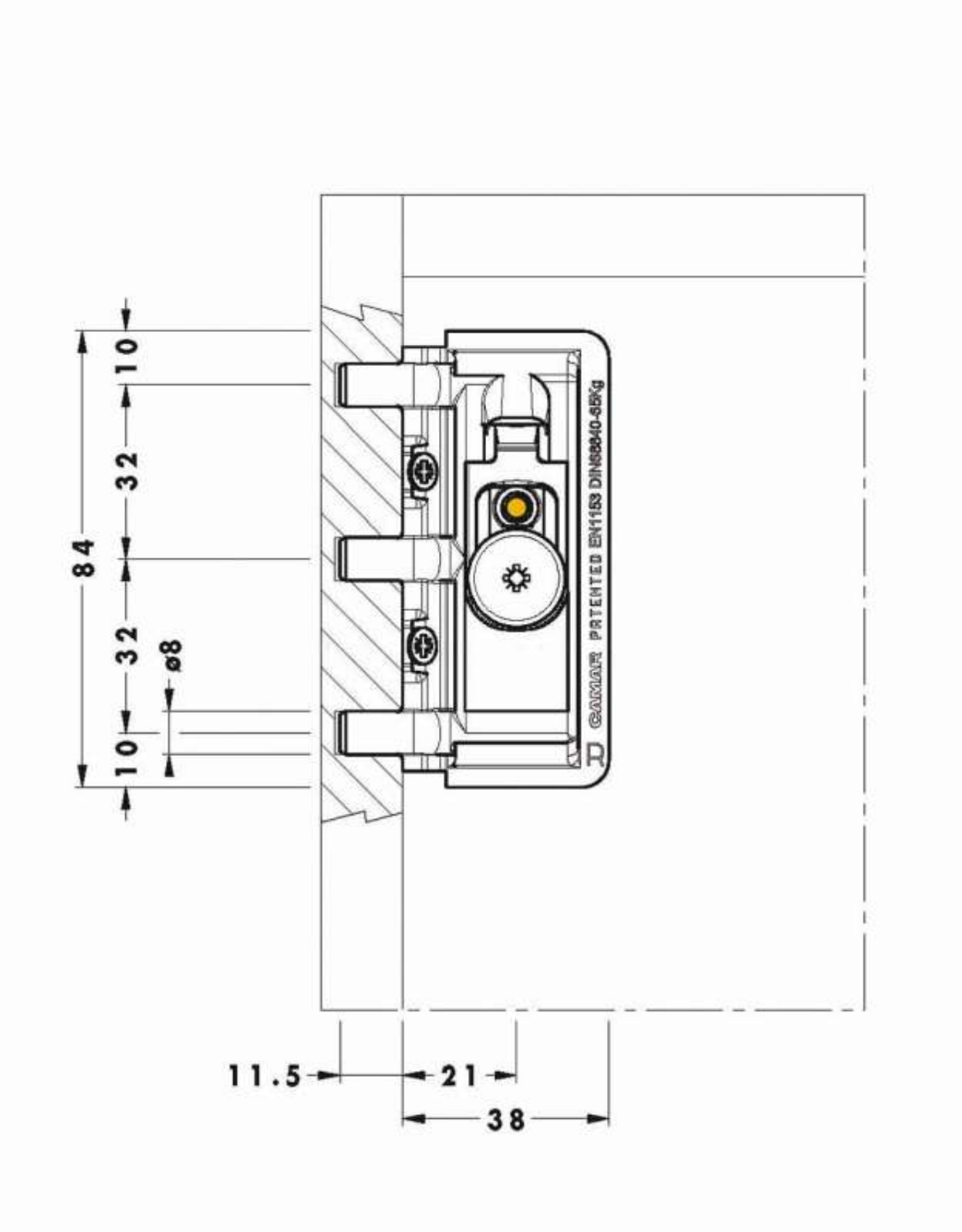

http://www.qama.fr/support-invisible-element-haut-p31054

Tel : 02 43 13 49 49 Fax : 02 43 30 26 16 www.qama.fr