SUPPORT ÉLÉMENT HAUT À VISSER

CAMAR

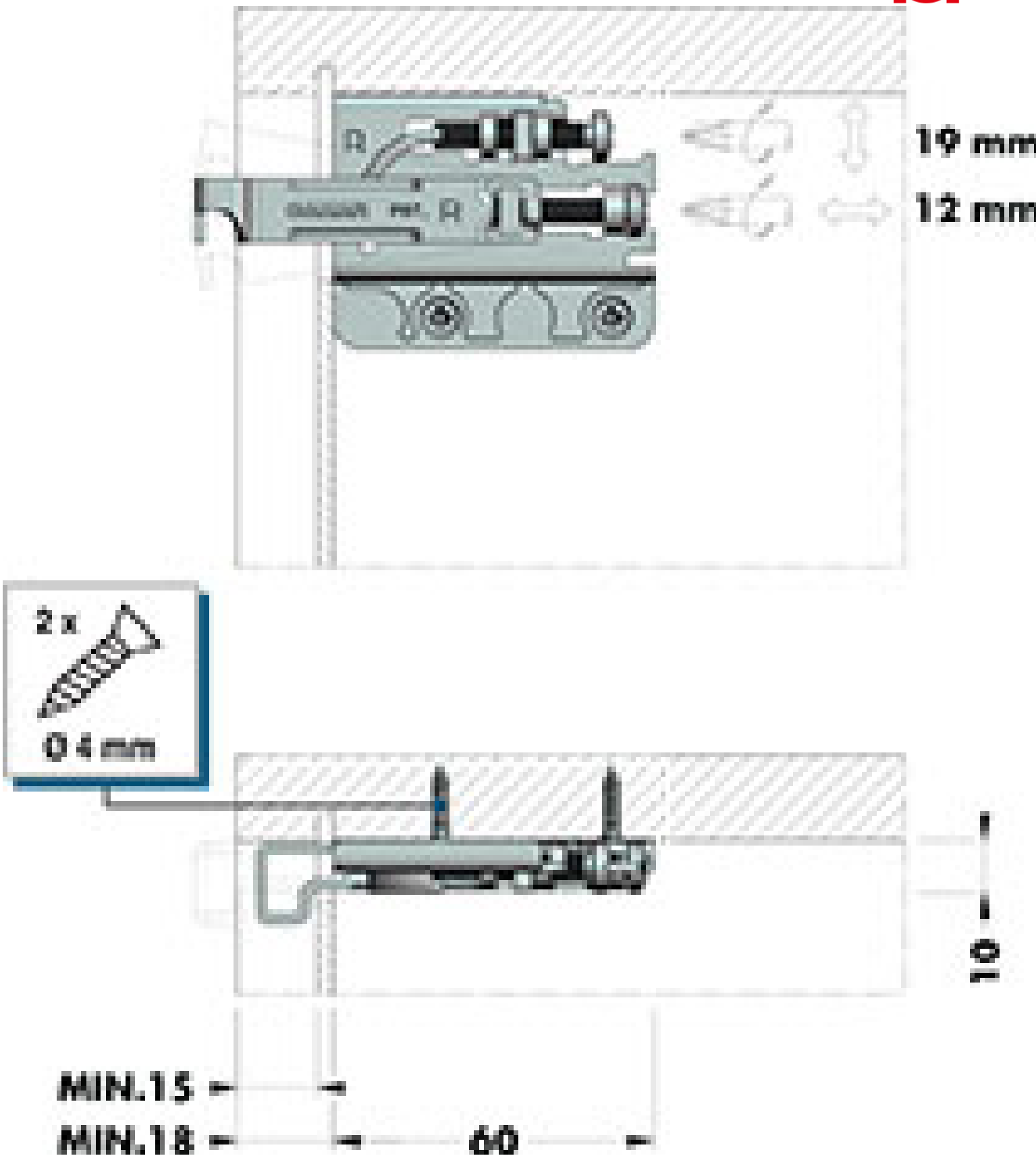

http://www.qama.fr/support-element-haut-a-visser-p59878

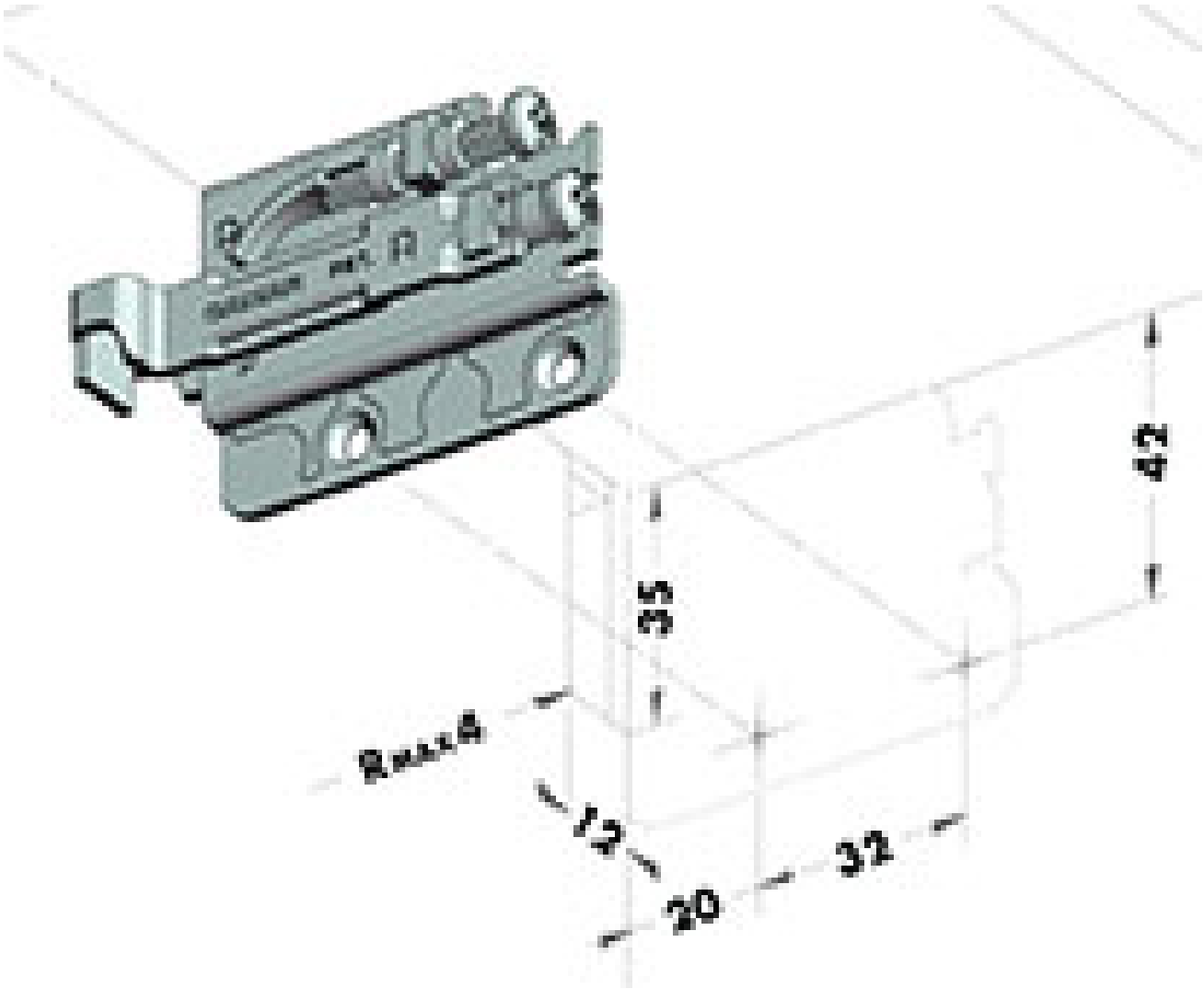
42
35
R max 4
12
32
20