SORTIE CAISSON GUIDE DÉPORTÉ
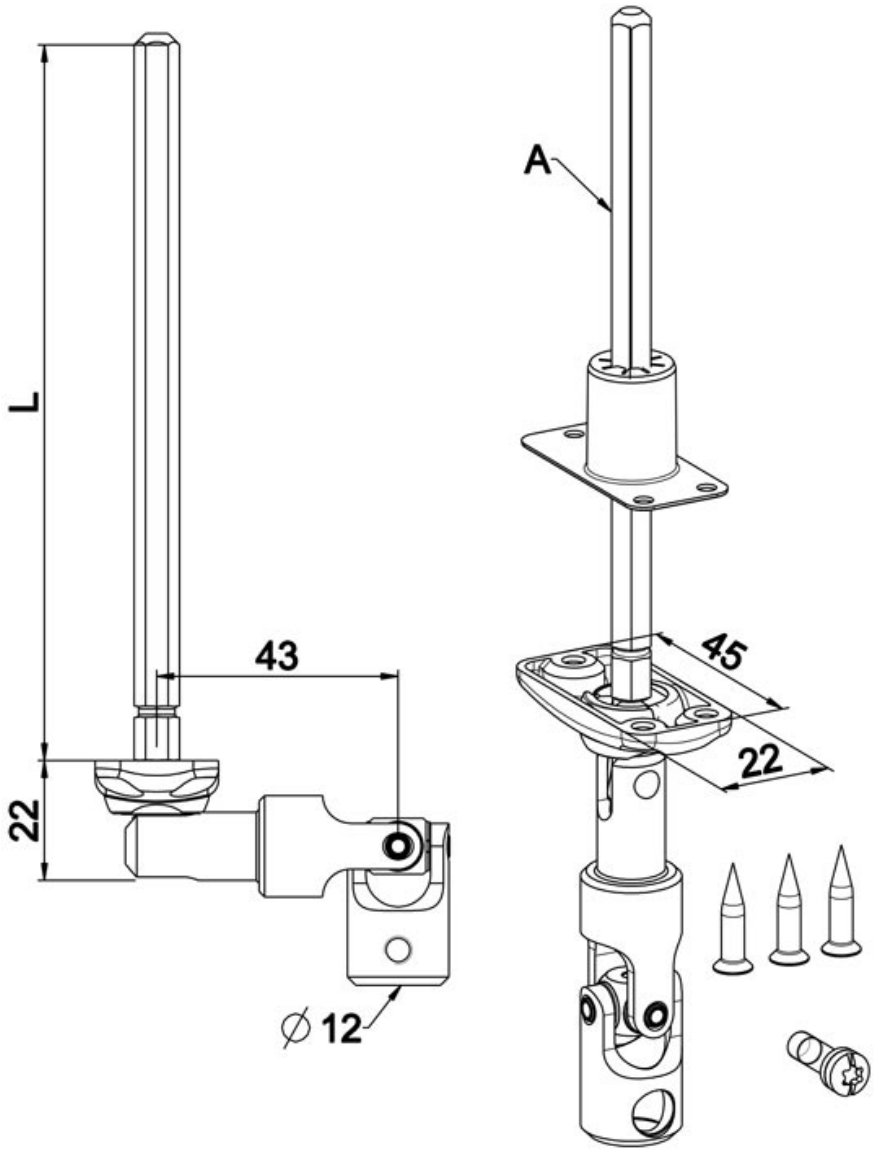
ITAR