SERRURE SUR PASSE POUR CAISSON
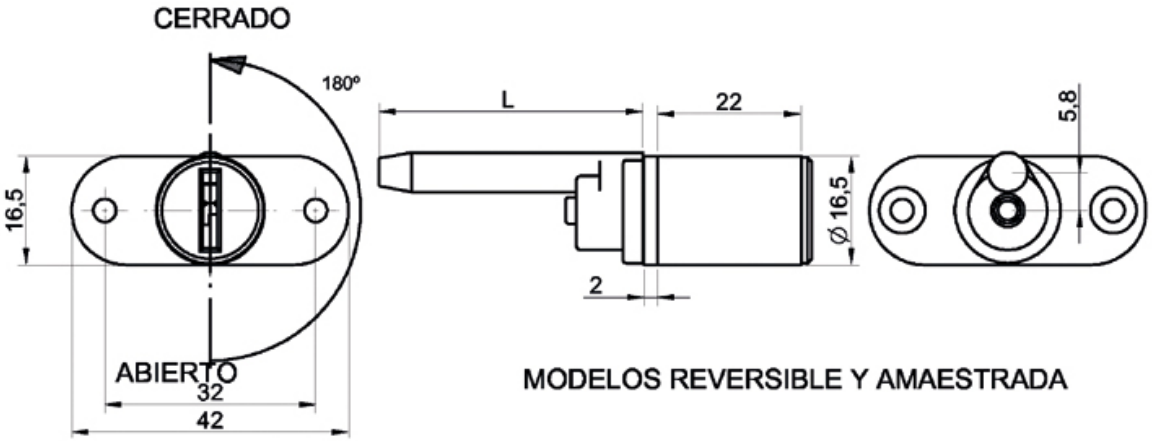
OJMAR