SERRURE BATTEUSE
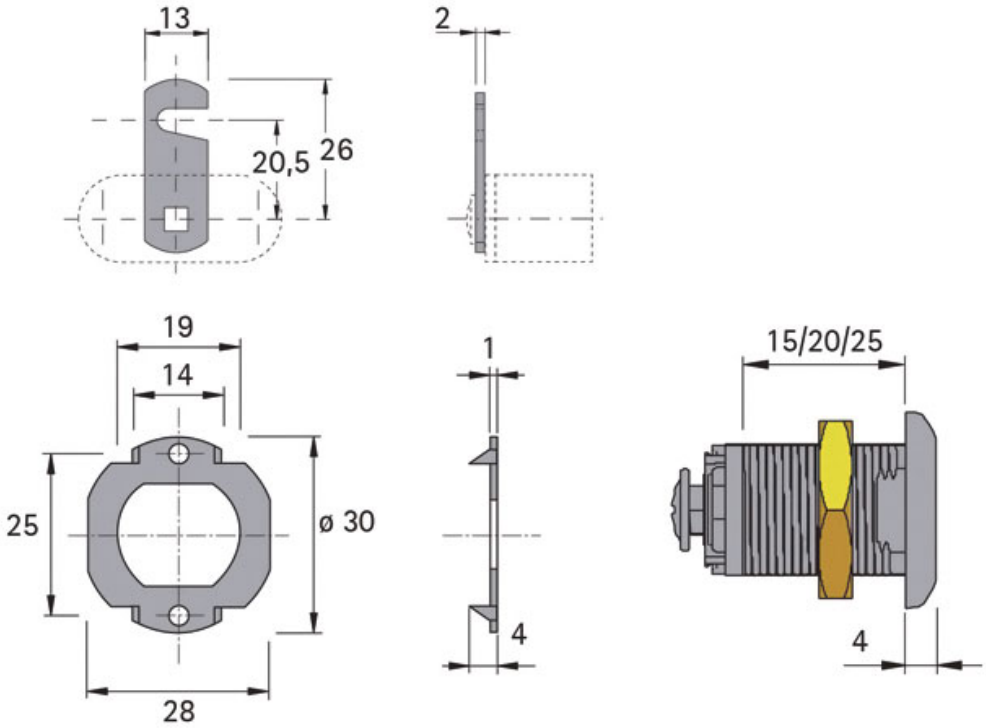
LEHMANN