SERRURE BATTEUSE AVEC CLÉ PRISONNIÈRE VARIÉE

OJMAR

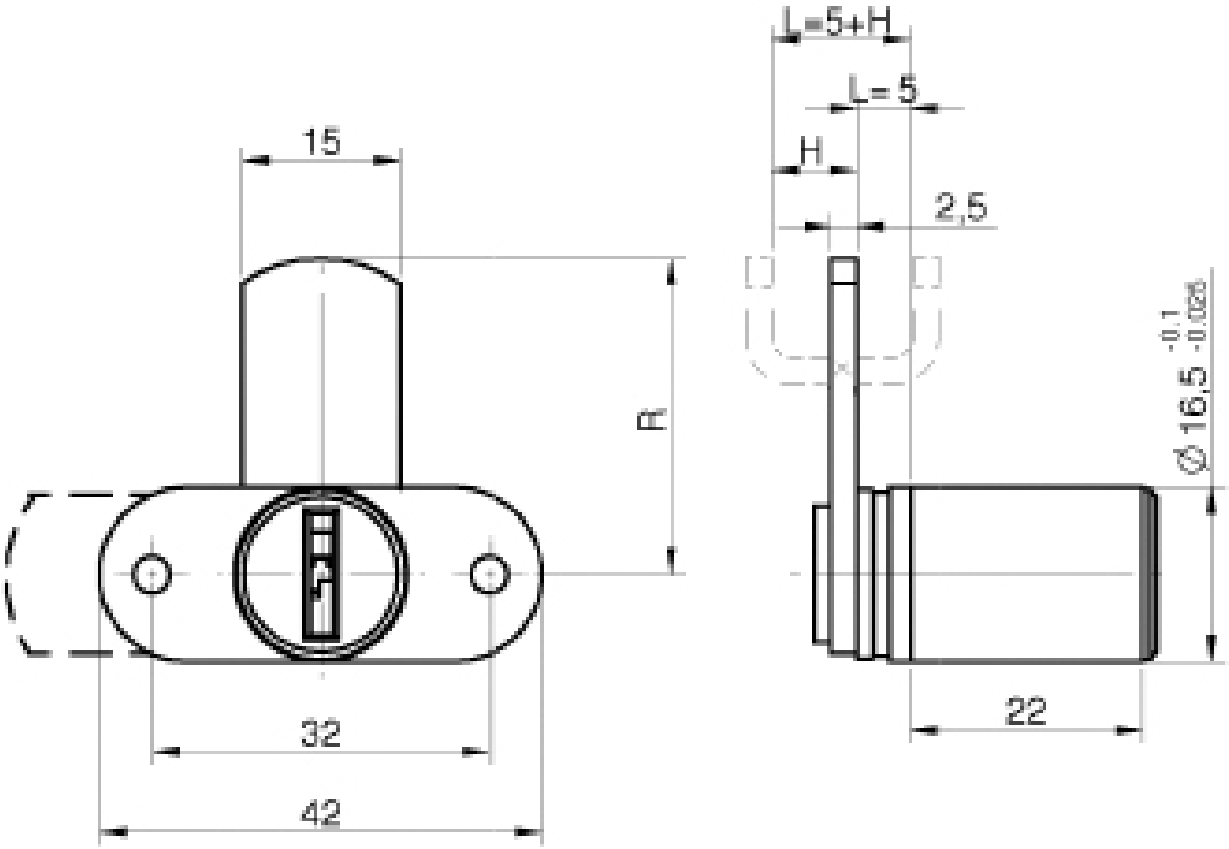

http://www.qama.fr/serrure-batteuse-avec-cle-prisonniere-p59873

Tel : 02 43 13 49 49 Fax : 02 43 30 26 16 www.qama.fr