SERRURE À POUSSOIR SANS BARILLET

OJMAR

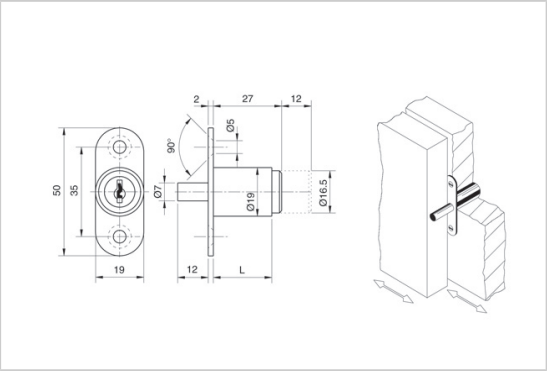

Boîtier 50x19.

Sans barillet ni rosace.

Conseillé pour les portes coulissantes.

Modèle prévu pour recevoir un barillet interchangeable Ø 16,5 mm

RÉFÉRENCE	PRIX HT	PRIX TTC	UNITÉ DE VENTE
461 10040 00036	**9,50 €**	11,40 €	l'unité

Caractéristiques :

- Décor : Nickelé
- Longueur : 27 mm
- Matériau : Zamac

Tarifs valables le 12/10/2024
http://www.qama.fr/serrure-a-poussoir-sans-barillet-p60017

45 000 références dont 30 000 disponibles en stock
Livraison offerte dès 79€ HT d'achat
Toute commande passée avant 15h est expédiée le jour même
Un service client toujours à votre écoute