SERRURE À POUSSOIR SANS BARILLET
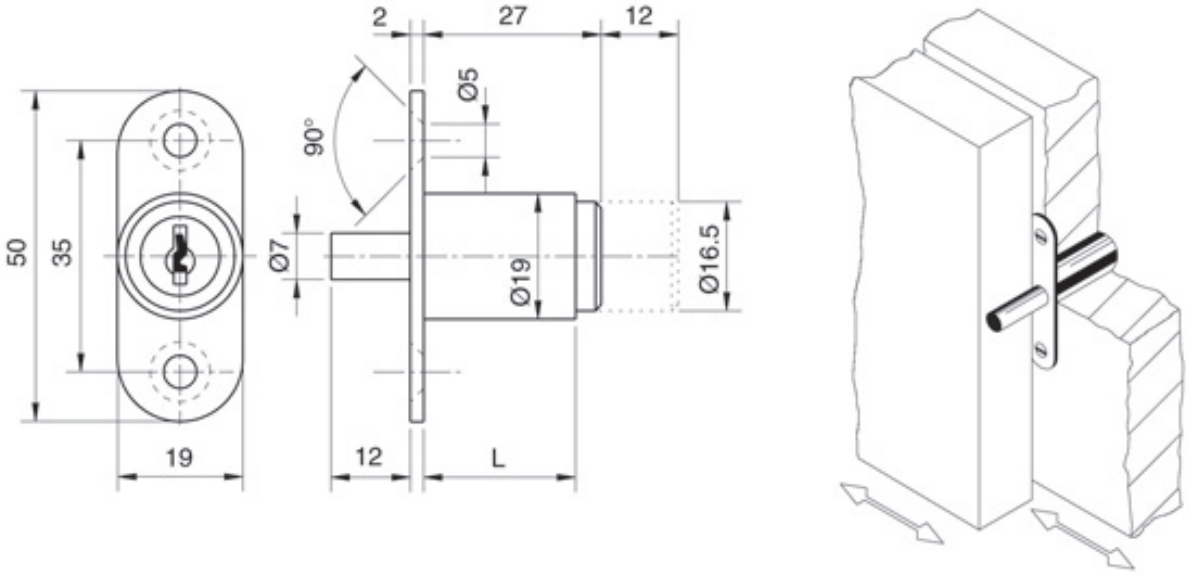
OJMAR