SERRURE À PLAQUER

OJMAR

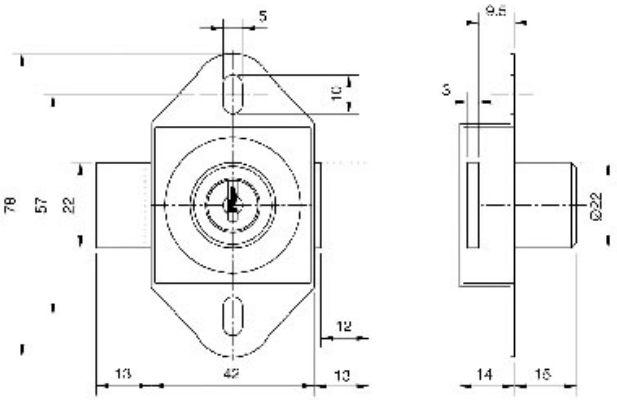

http://www.qama.fr/serrure-a-plaquer-p3130