SERRURE À PLAQUER AXE RÉGLABLE LAITON
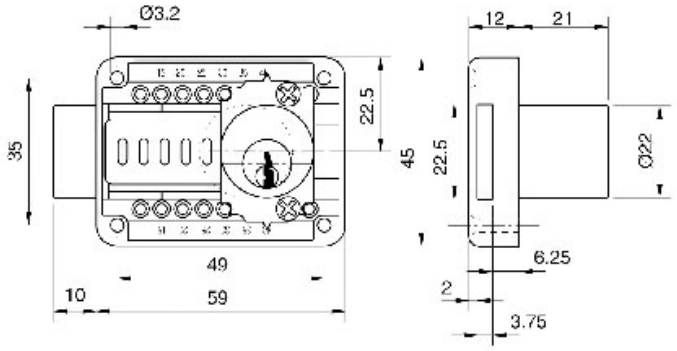
OJMAR