SERRURE À PLAQUER À PÊNE RETRACTABLE

OJMAR

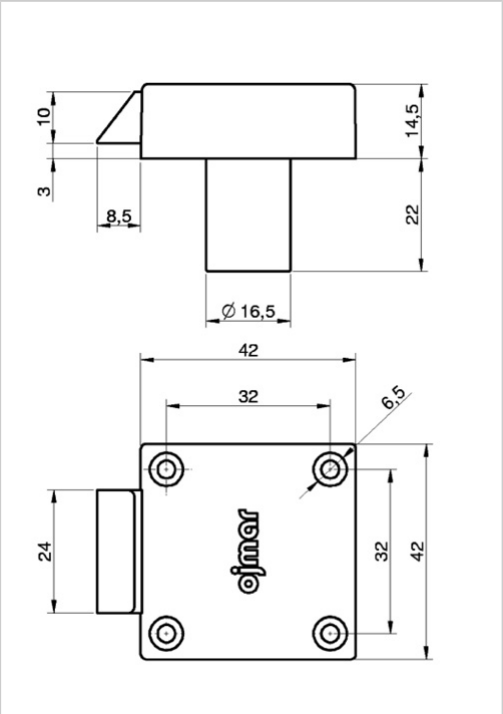

Boîtier 42x42, épaisseur 14,5.

Décor nickelé.

Livré sans barillet et sans rosace.

Cylindre Ø16,5

Longueur 23,5

RÉFÉRENCE	SENS	PRIX HT	PRIX TTC	UNITÉ DE VENTE
561 09601 00036	Droit	**17,02 €**	20,42 €	l'unité
561 09603 00036	Tiroir	**18,25 €**	21,90 €	l'unité

Tarifs valables le 30/04/2025
http://www.qama.fr/serrure-a-plaquer-a-pene-retractable-p30902

45 000 références dont 30 000 disponibles en stock
Livraison offerte dès 79€ HT d'achat
Toute commande passée avant 15h est expédiée le jour même
Un service client toujours à votre écoute