SERRURE À LARDER À CROCHET BEC DE CANE
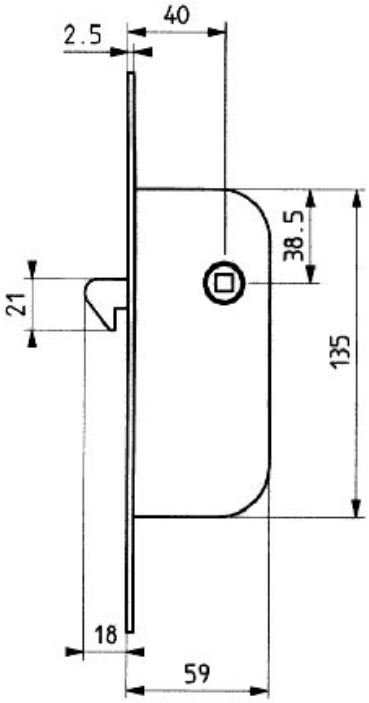
THIRARD