ROULETTE Ø 30MM

ITAR

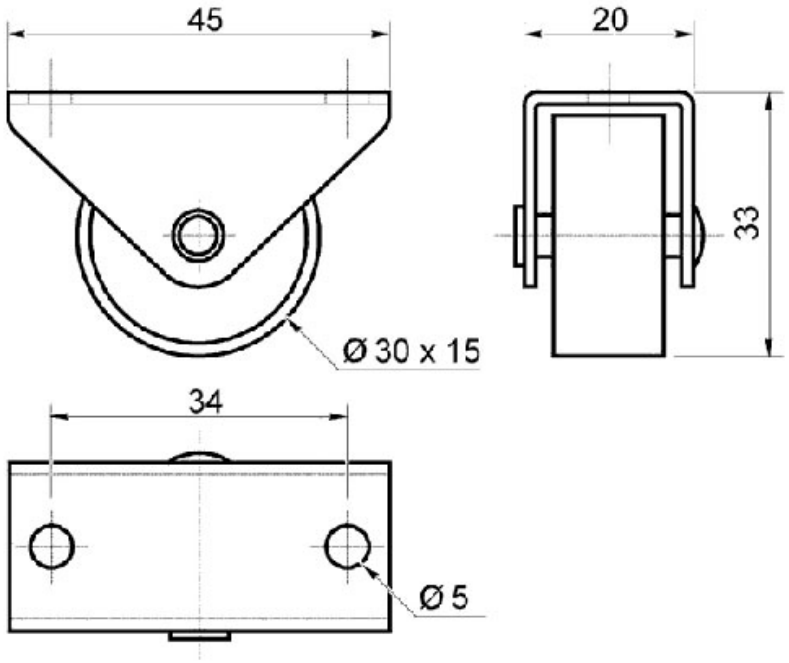

http://www.qama.fr/roulette-diam30-p2254

Tel : 02 43 13 49 49 Fax : 02 43 30 26 16 www.qama.fr