ROSACES ARTIS ET MUZE

VACHETTE

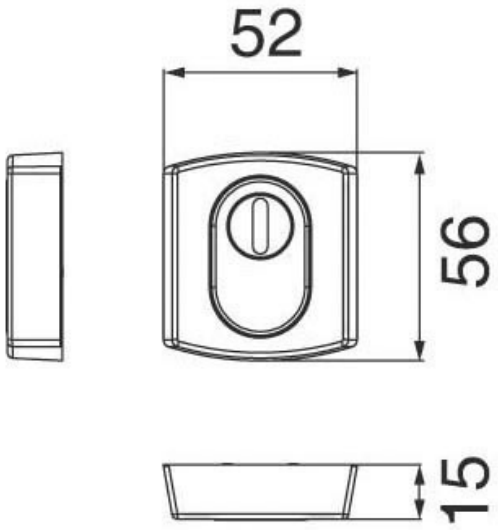

http://www.qama.fr/rosace-artis-et-muze-p30955

Tel : 02 43 13 49 49 Fax : 02 43 30 26 16 www.qama.fr