RAMASSE COUVERTS ORGATRAY 440 CHAMPAGNE

HETTICH

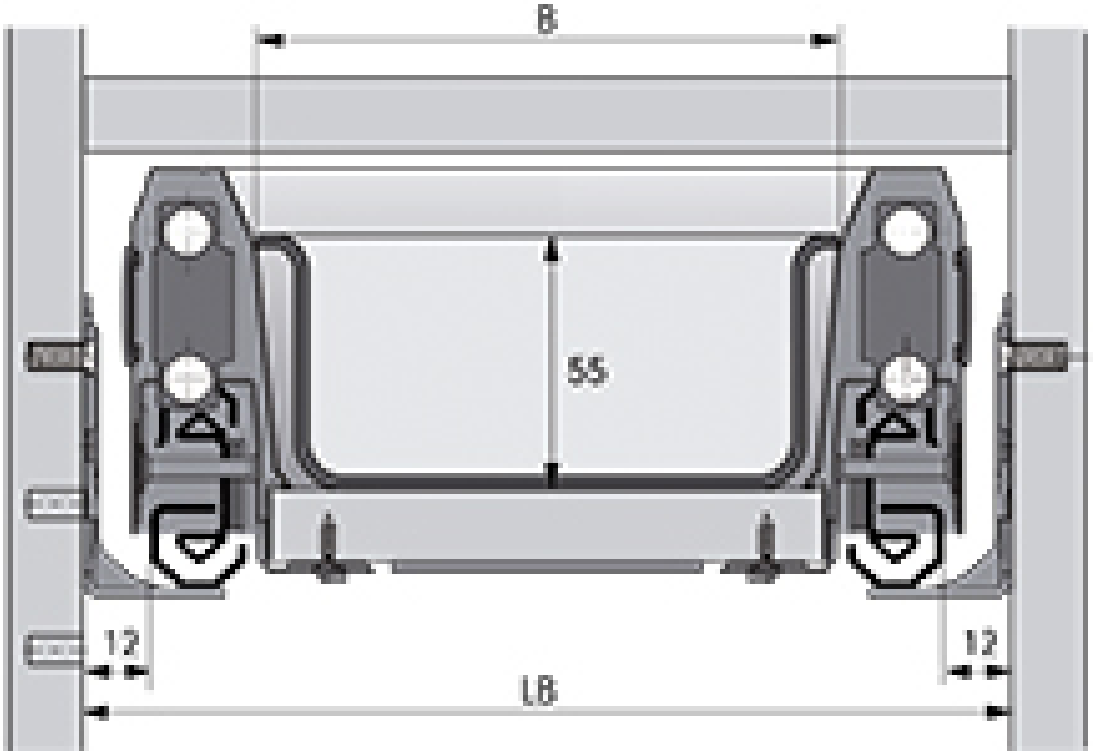

http://www.qama.fr/ramasse-couverts-orgatray-440-champagne-p59475

Tel : 02 43 13 49 49 Fax : 02 43 30 26 16 www.qama.fr

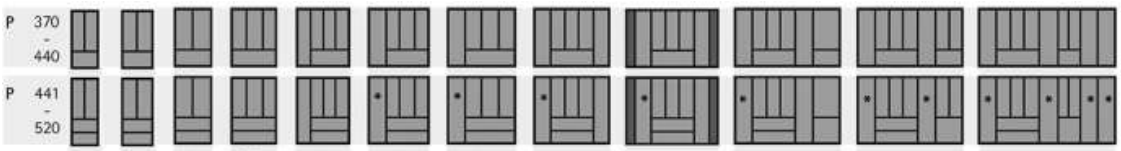

P 370 - 440												
P 441 - 520						*	*	*	*	*	*	* * *
I	175-200	201-250	251-300	301-350	351-400	401-450	451-500	501-600	601-700	701-800	801-900	1091-1150
In ArciTech	300	350	400	450	500	550	600	700	800	900	1000	1200

* = Utilisation possible de porte-couteaux et de supports pour pots à épices

P = Profondeur I = Largeur In = Largeur nominale