RAIL HAUT / BAS POUR PORTE PIVOTANTE 19MM

SEED

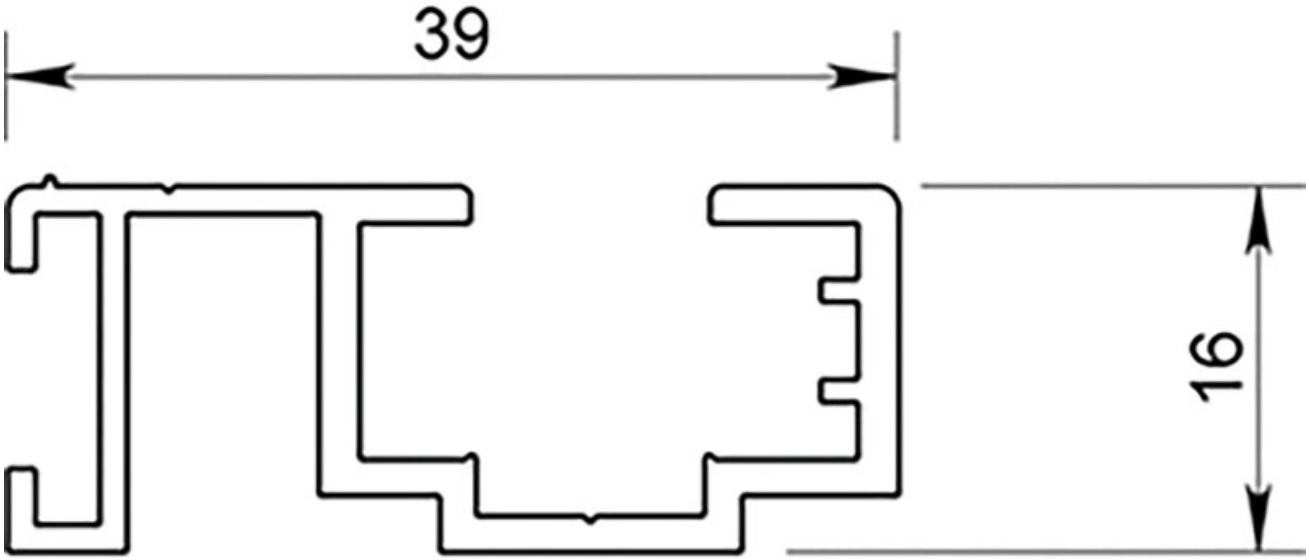

Hauteur H = **Largeur L =**

A) Débit panneau (Ep = 15 ou 19mm)

- Y (Longueur du panneau) = H-49mm.....
- X (Largeur du panneau)

P300-19, P400, P500, P700 et P710

1

X = L-16 .....

2 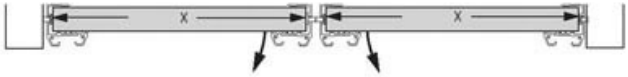

$X = \frac{L - 35}{2}$ .....

B) Débit Aluminium

- Rail haut = L (Longueur façade).....
- Rail bas = L (Longueur façade).....
- Poignée = Y + 8 mm.....
- Cornière haute et basse = X - 44 mm.....

C) Débit miroir

- Longueur = Y-4 mm.....
- Largeur = X-18 mm.....

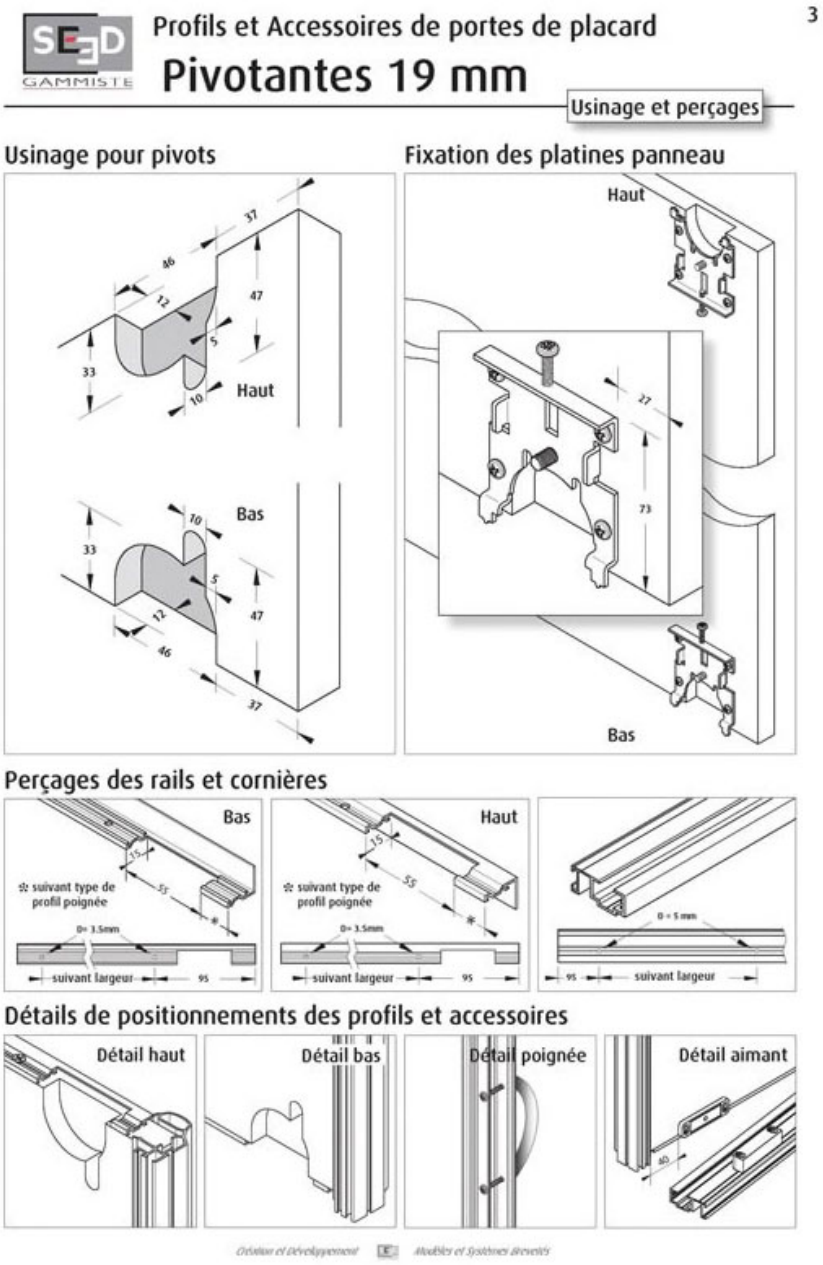
Profils et Accessoires de portes de placard
3
Pivotantes 19 mm
Usinage et perçages
Usinage pour pivots
Haut
Bas
Fixation des platines panneau
Haut
Bas
Perçages des rails et cornières
Bas
Haut
suivant type de profil poignée
suivant largeur
Détails de positionnements des profils et accessoires
Détail haut
Détail bas
Détail poignée
Détail aimant

http://www.qama.fr/rail-haut---bas-pour-porte-pivotante-p59633