RAIL DE ROULEMENT SYSLINE ENCASTRABLE DOUBLE

HETTICH

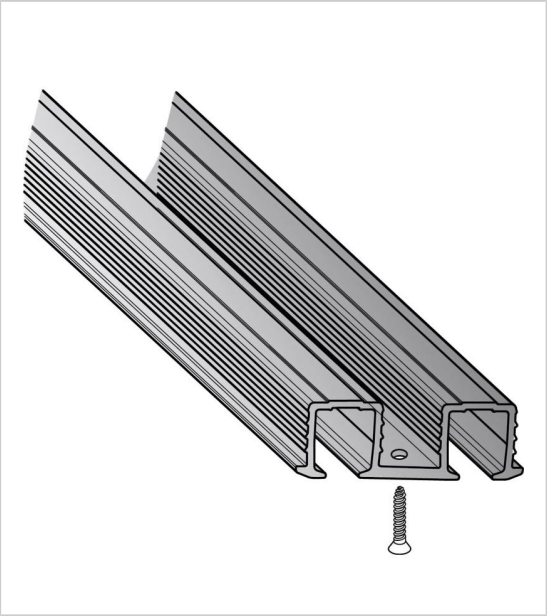

Rail en aluminium.

Encastrement : 2 fois largeur de 13,3 mm.

Fixation à visser.

Pour vantail de 19 uniquement.

RÉFÉRENCE	UNITÉ DE VENTE
9 136 105	l'unité

Caractéristiques :

- Largeur : 38,3 mm
- Longueur : 2000 mm
- Profondeur : 11,5 mm

Tarifs valables le 30/04/2025
http://www.qama.fr/rail-de-roulement-sysline-encastrable-double-p58037

45 000 références dont 30 000 disponibles en stock
Livraison offerte dès 79€ HT d'achat
Toute commande passée avant 15h est expédiée le jour même
Un service client toujours à votre écoute