RAIL DE ROULEMENT SYSLINE AVEC VEROUILLAGE ROTATIF

HETTICH

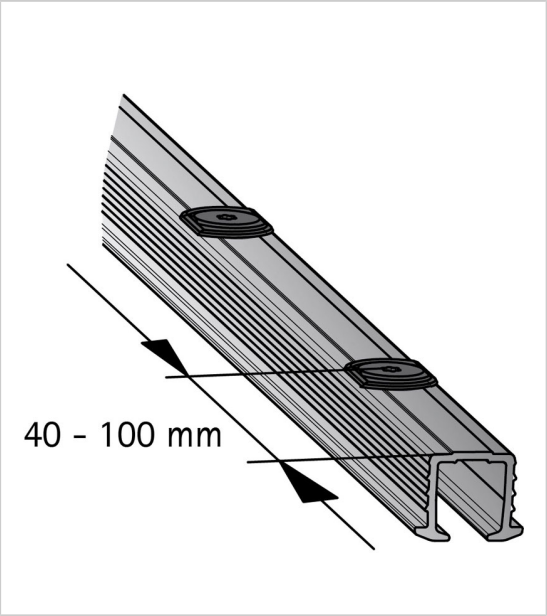

Rail en aluminium.

Profondeur : 13 mm

Encastrement largeur : 13,3 mm

Fixation par clames rotatives.

Pour vantail de 16 et 19.

RÉFÉRENCE	UNITÉ DE VENTE
9 136 106	l'unité

Caractéristiques :

- Longueur : 2000 mm
- Matériau : Aluminium

Tarifs valables le 30/04/2025
http://www.qama.fr/rail-de-roulement-sysline-avec-verouillage-rotatif-p58038

45 000 références dont 30 000 disponibles en stock
Livraison offerte dès 79€ HT d'achat
Toute commande passée avant 15h est expédiée le jour même
Un service client toujours à votre écoute