RACCORD POUR FAÇADE TIROIR INNOTECH ATIRA À PARTIR DE 10MM

HETTICH

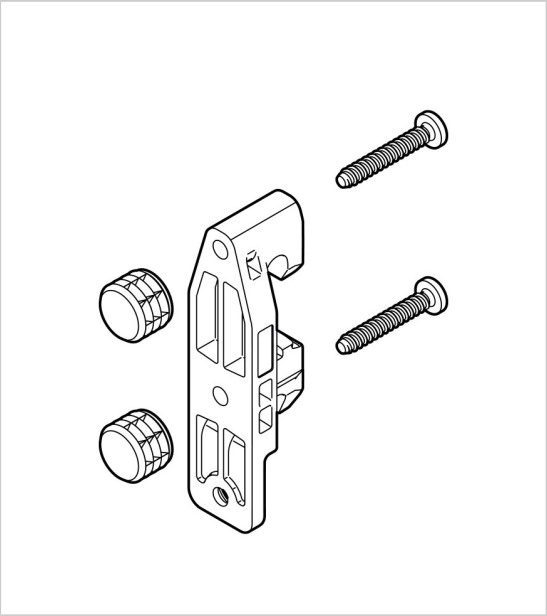

Raccord pour les façades de tiroir InnoTech Atira à partir de 10mm.

Kit composé de :

- 2 attaches façade pour le profil de côté du tiroir
- 4 manchons de diamètre 10 x 8 mm
- 4 vis autotaraudeuses de diamètre 3,5mm x 22 mm

RÉFÉRENCE	PRIX HT	PRIX TTC	UNITÉ DE VENTE
9 268 143	**9,28 €**	11,14 €	kit

Tarifs valables le 07/05/2024
https://www.qama.fr/raccord-pour-facade-tiroir-innotech-atira-a-partir-de-10mm-p63991

45 000 références dont 30 000 disponibles en stock
Livraison offerte dès 79€ HT d'achat
Toute commande passée avant 15h est expédiée le jour même
Un service client toujours à votre écoute