RACCORD DE LIAISON

MB2

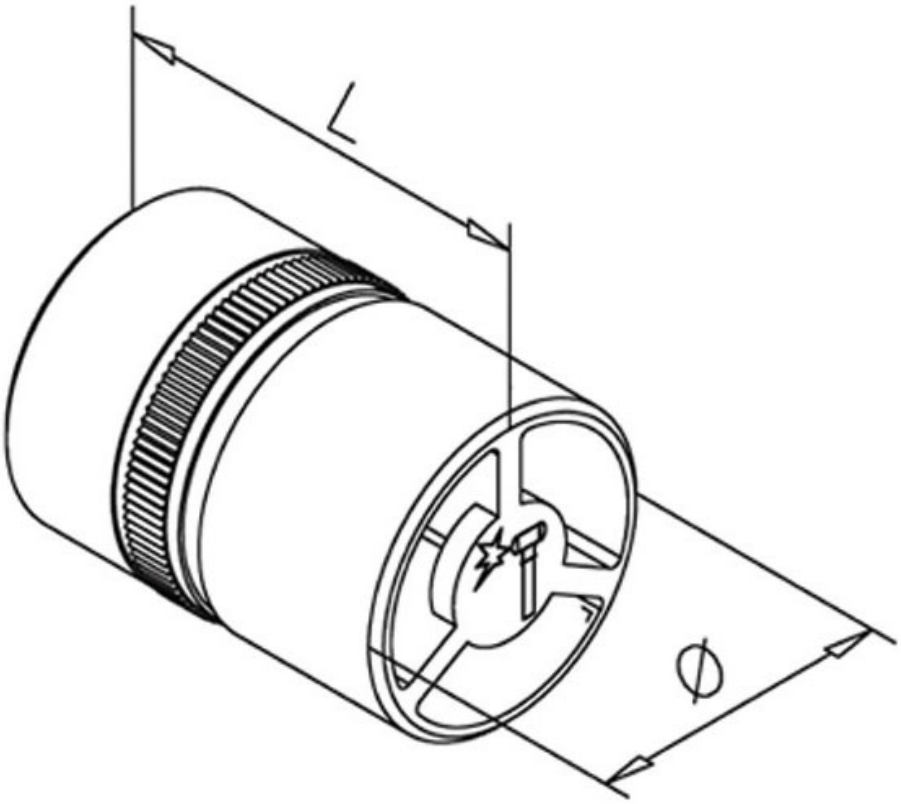

http://www.qama.fr/raccord-de-liaison-p58413

Tel : 02 43 13 49 49 Fax : 02 43 30 26 16 www.qama.fr