RACCORD D'ANGLE 90° GOLA CLASSICA
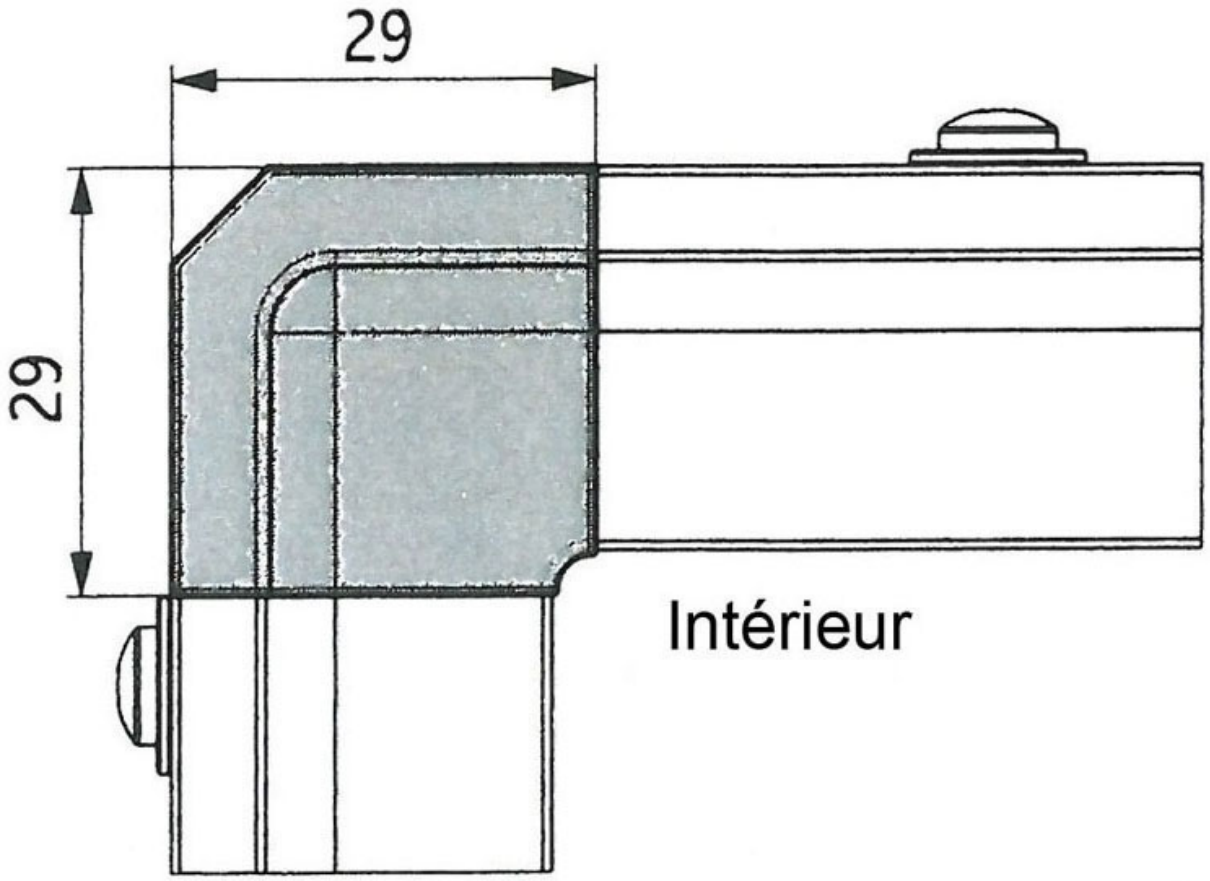
VOLPATO