# PROFIL POIGNÉE PRO'LINE

SEED

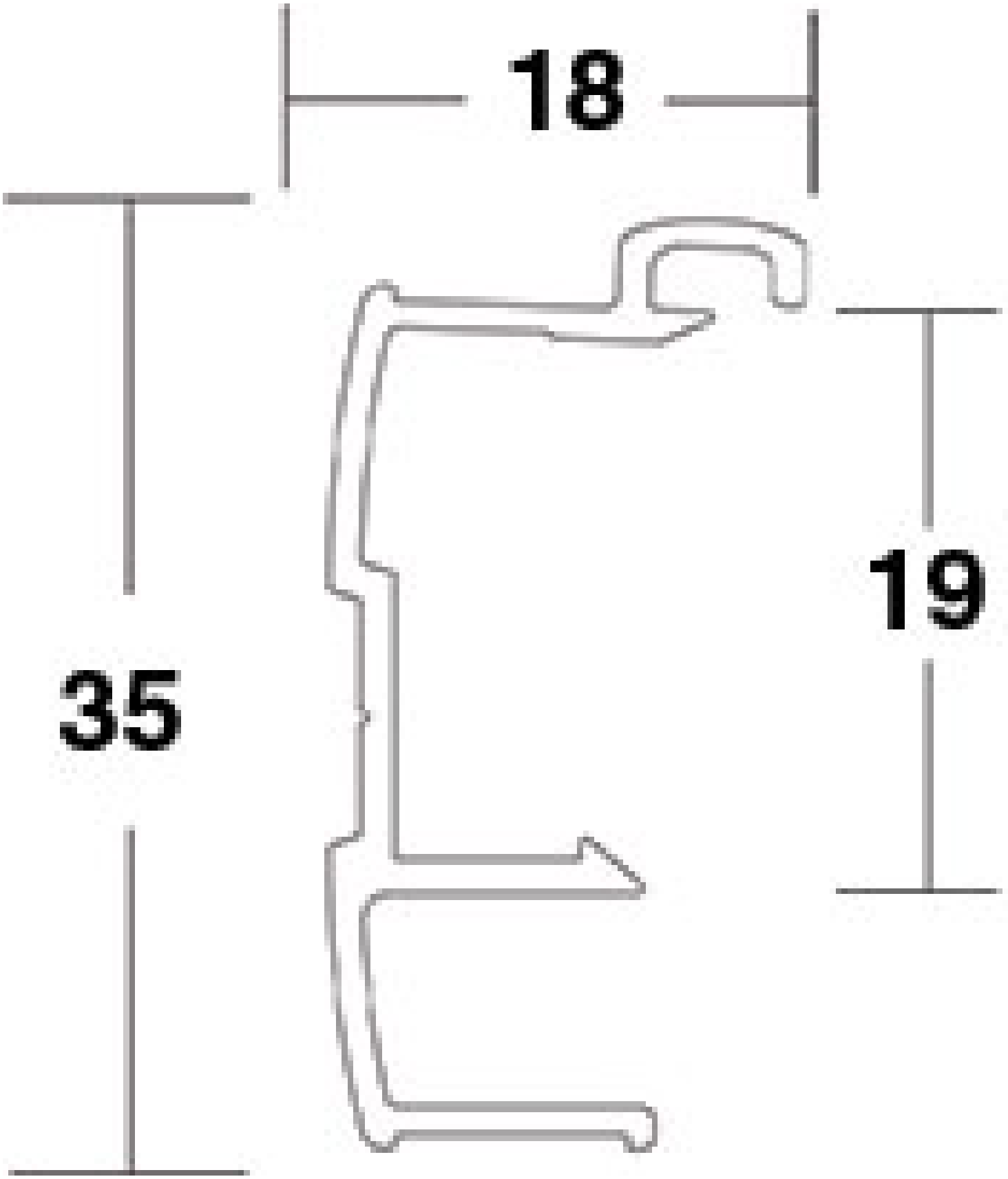


http://www.qama.fr/profil-poignee-pro-line-p8309

Tel : 02 43 13 49 49 Fax : 02 43 30 26 16 www.qama.fr

# PROFIL POIGNÉE PRO'LINE

SEED

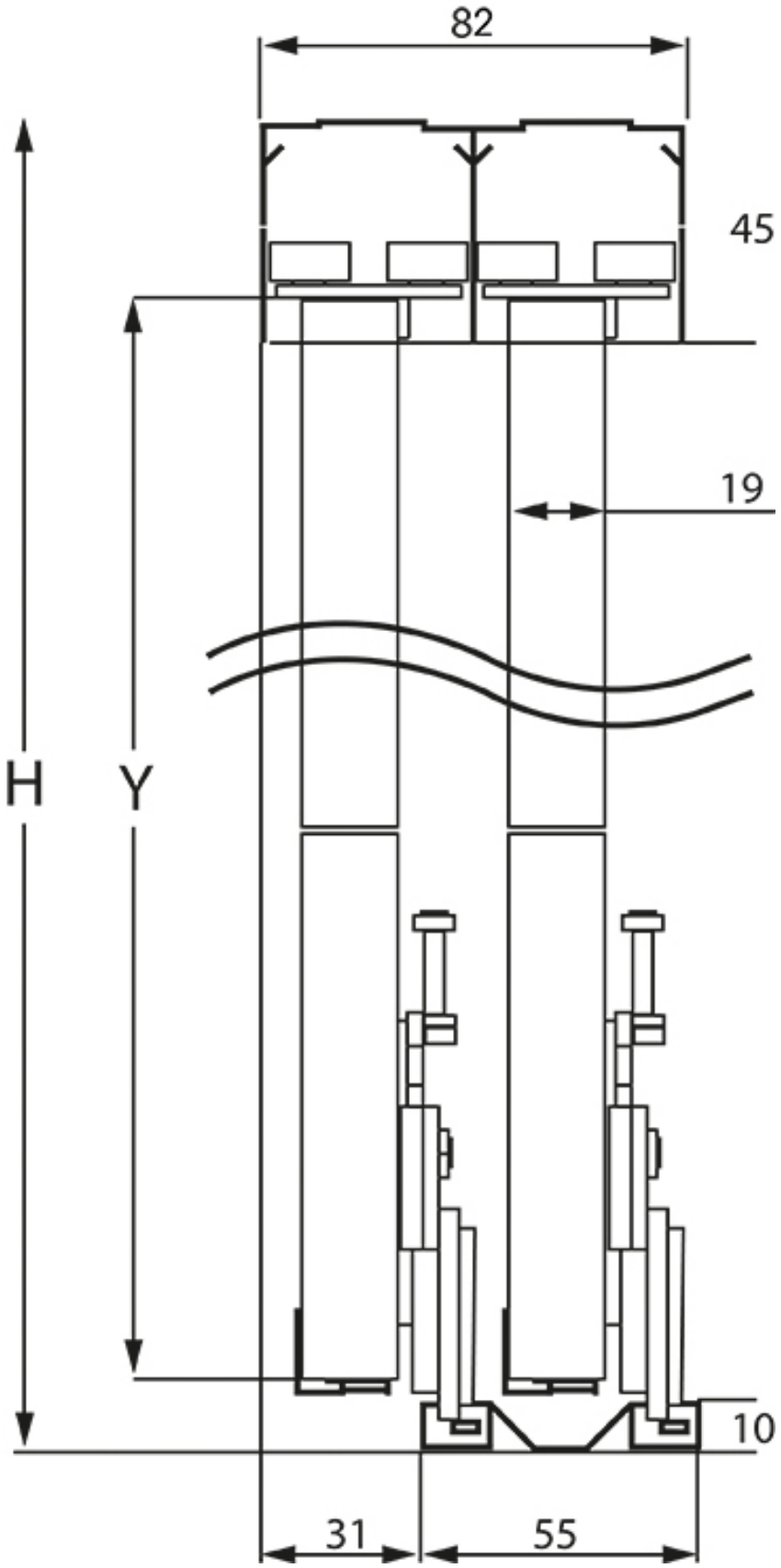


http://www.qama.fr/profil-poignee-pro-line-p8309

Tel : 02 43 13 49 49 Fax : 02 43 30 26 16 www.qama.fr

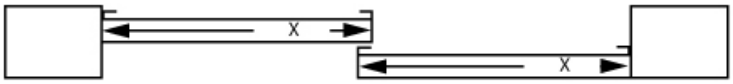


$$x = \frac{L+8}{2}$$

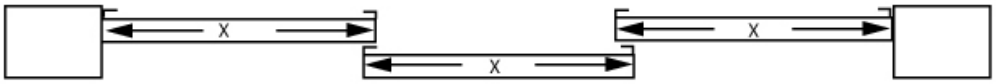


$$x = \frac{L+21}{3}$$



Tel : 02 43 13 49 49 Fax : 02 43 30 26 16 www.qama.fr