PROFIL MURAL TRAPÈZE
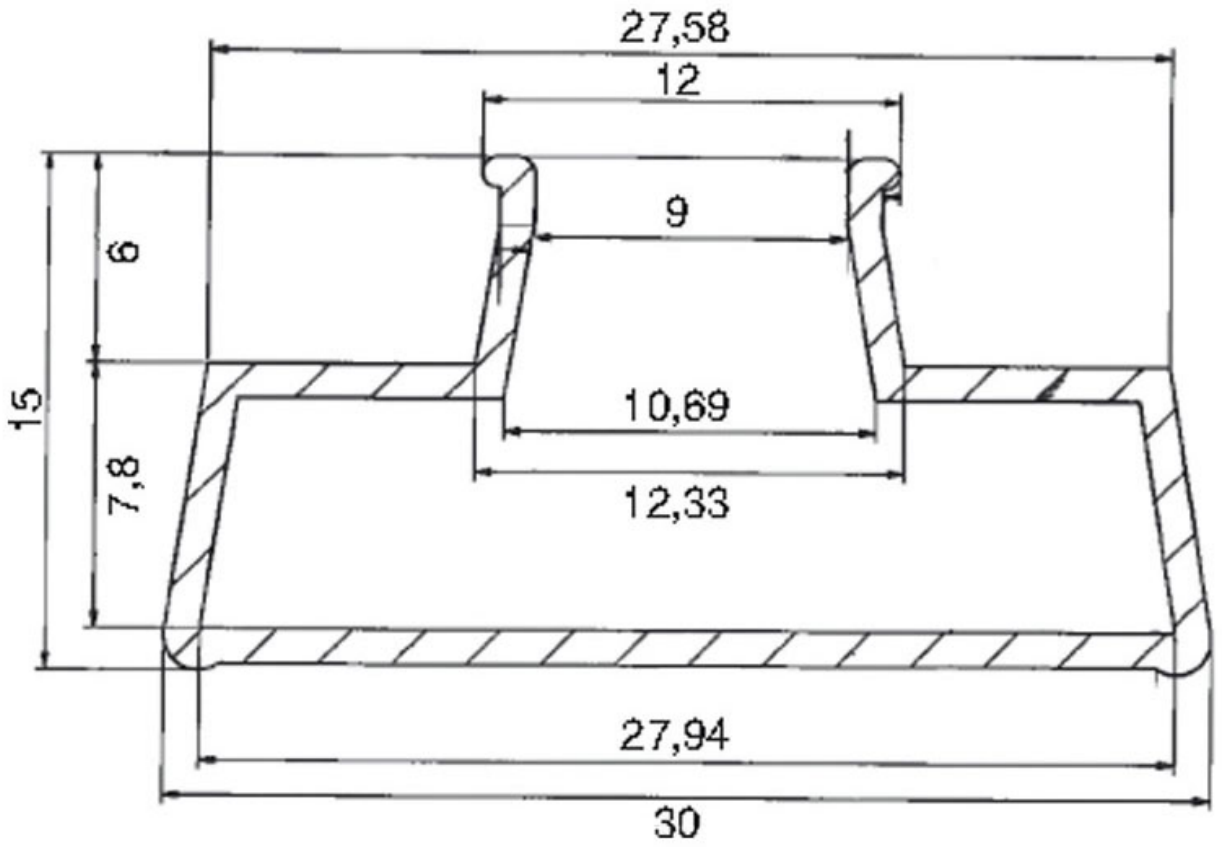
TCASYSTEM