PROFIL HORIZONTAL PRISE DE MAIN GOLA CLASSICA ET CLAP AND FIT

VOLPATO

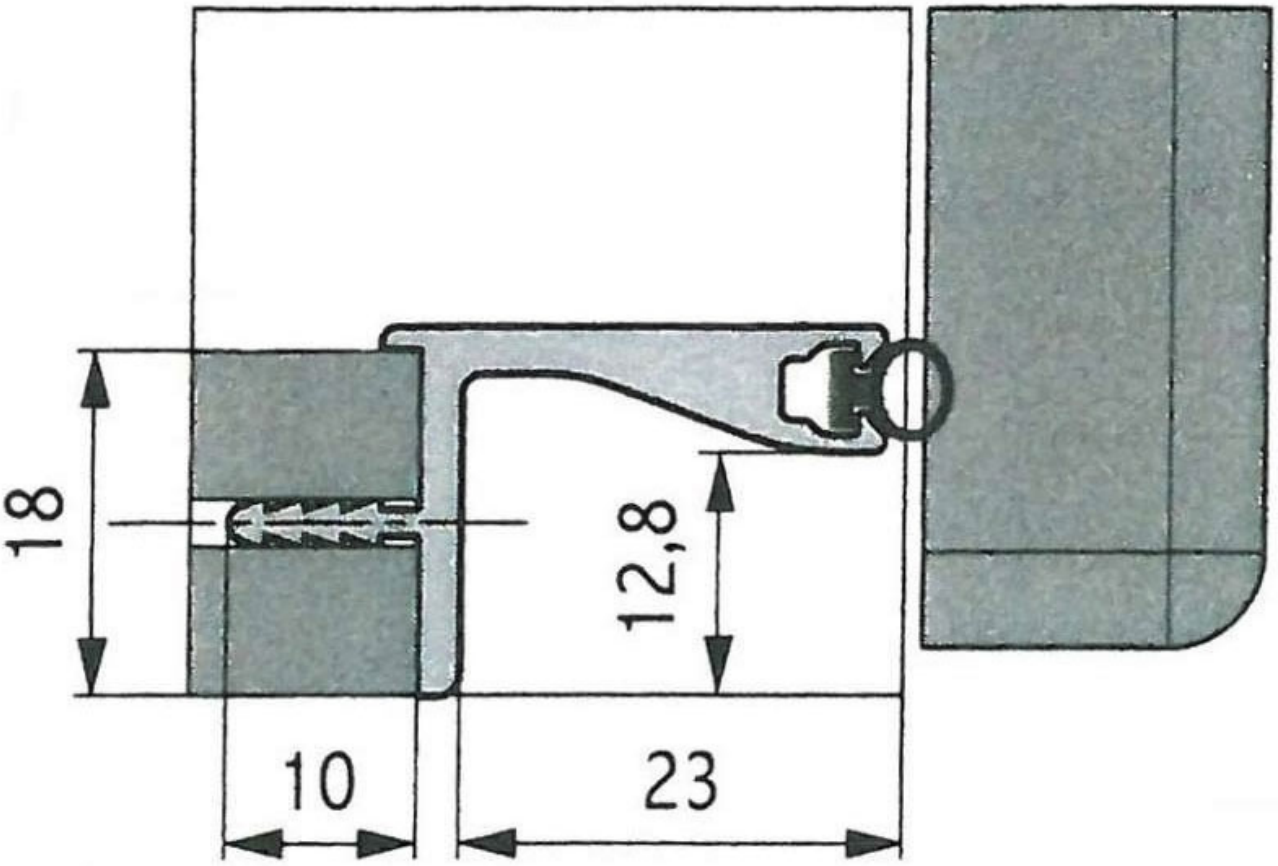

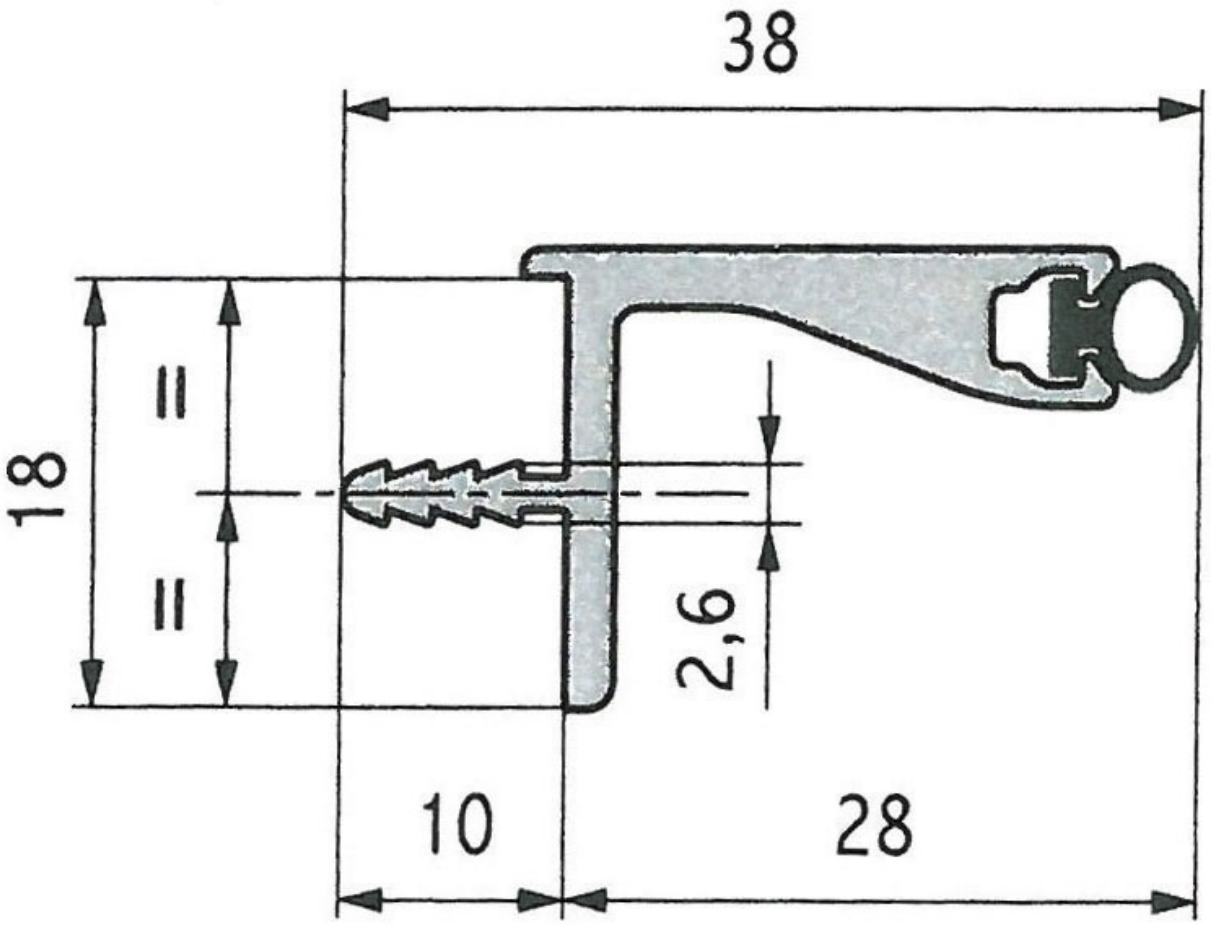
38
18
11
11
2,6
10
28