PROFIL DE SOL POUR FOLDING CONCEPTA 25

HAWA

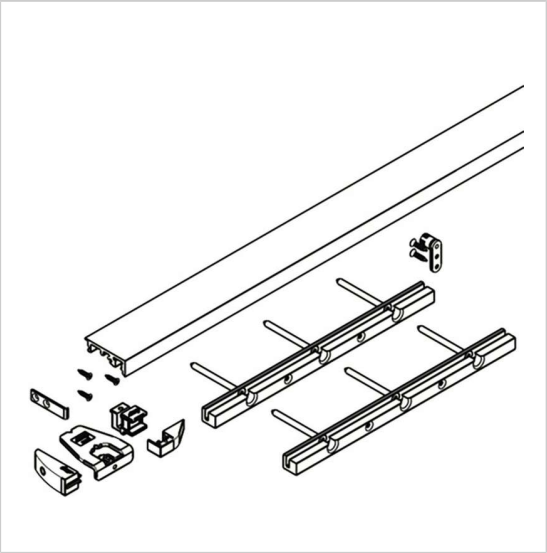

Permet le positionnement et l'alignement parfait de la façade devant le corps de meuble grâce à sa rampe d´arrêt.
Ensemble pour une paire de porte.

RÉFÉRENCE	DÉCOR	UNITÉ DE VENTE
272 24000 13061	Anodisé argent	l'unité
272 24000 13002	Anodisé noir	l'unité

Caractéristiques :

- Longueur : 1300 mm
- Matériau : Aluminium

Tarifs valables le 30/04/2025
http://www.qama.fr/profil-de-sol-pour-folding-concepta-25-p60799

45 000 références dont 30 000 disponibles en stock
Livraison offerte dès 79€ HT d'achat
Toute commande passée avant 15h est expédiée le jour même
Un service client toujours à votre écoute