POUBELLE DE CONTRE PORTE

GOLLINUCCI

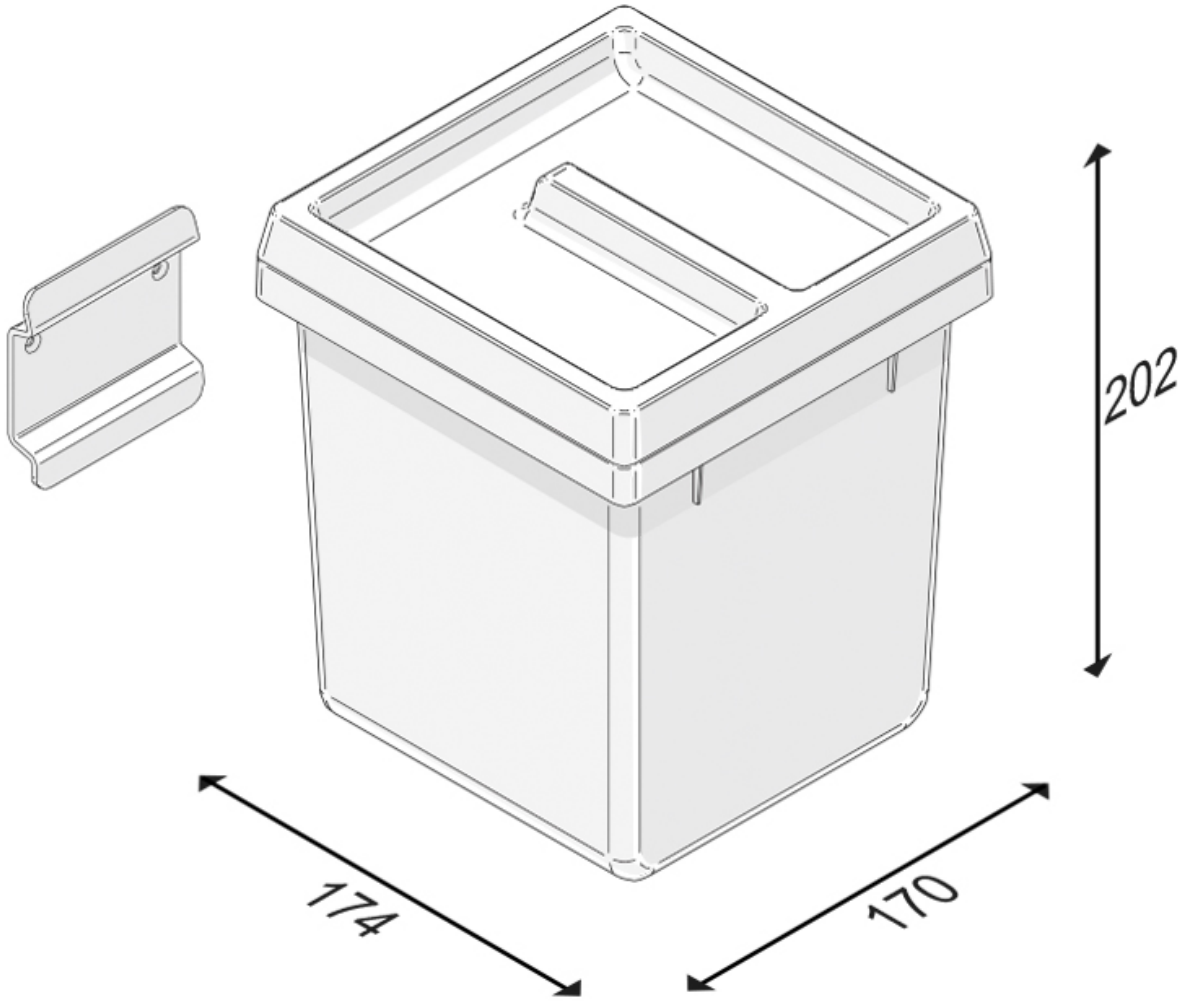

http://www.qama.fr/poubelle-a-fixation-sur-porte-p57172

Tel : 02 43 13 49 49 Fax : 02 43 30 26 16 www.qama.fr