PORTE INOX POUR MEUBLE RÉFRIGÉRÉ
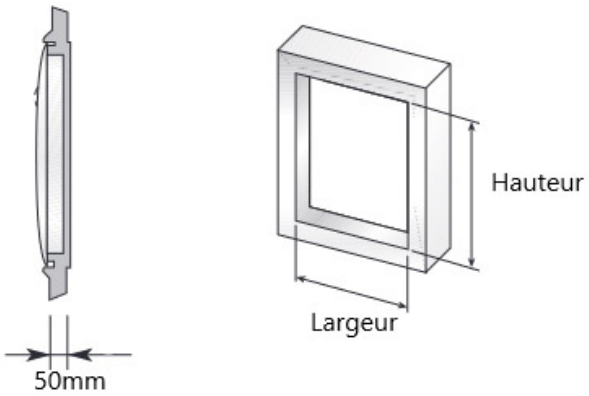
PRIOLINOX