PORTE CINTRES ESCAMOTABLE

MENAGE&CONFORT

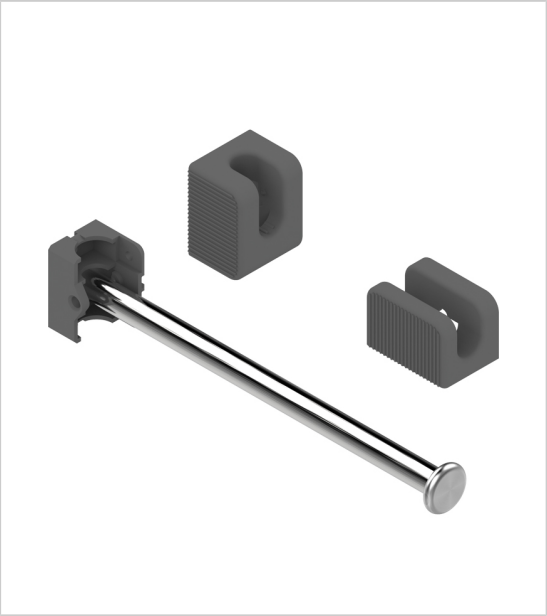

Porte cintres escamotable en acier inoxydable.

Livré avec 2 platines en ABS différentes. Selon la platine utilisée, le porte cintre est relevable ou coulissant.

Fixation latérale de la platine par vissage.

En montage avec platine fermée sur un bout (mode relevable) : profondeur dépliée 214 mm.

En montage avec platine ouverte (mode coulissant) : profondeur dépliée 221 mm.

RÉFÉRENCE	UNITÉ DE VENTE
375 40090 02210	l'unité

Caractéristiques :

- Décor : Anthracite
- Matériau : Acier inoxydable / Plastique

Tarifs valables le 04/07/2025
http://www.qama.fr/porte-cintres-escamotable-p64702

45 000 références dont 30 000 disponibles en stock
Livraison offerte dès 79€ HT d'achat
Toute commande passée avant 15h est expédiée le jour même
Un service client toujours à votre écoute