PORTE CINTRES ESCAMOTABLE
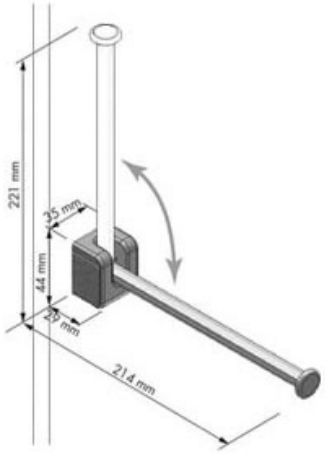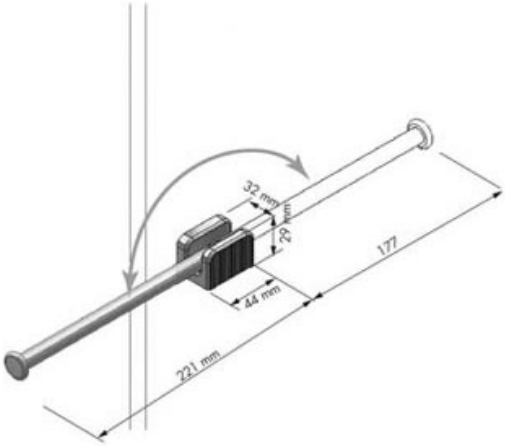
MENAGE&CONFORT