POIGNÉE COQUILLE PORTLAND
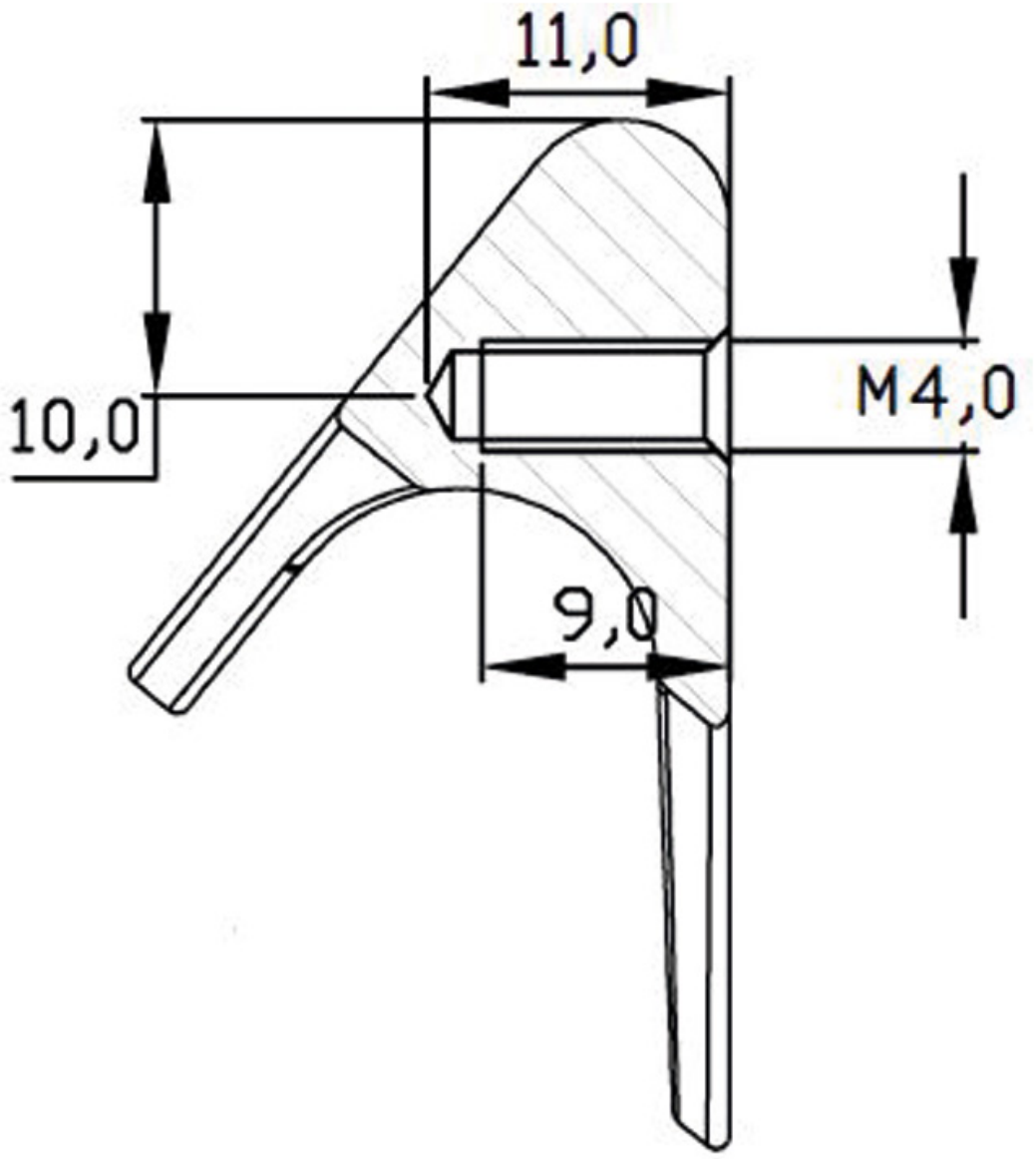
METAKOR