PLATINE POUR CONSOLE DE BAR INCLINÉE

TCASYSTEM

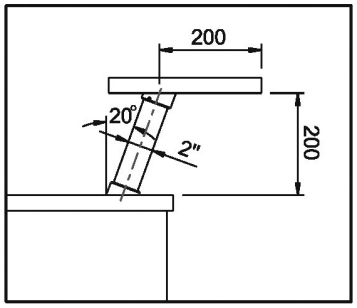

Se colle sous plateau verre avec colle UV.

RÉFÉRENCE	UNITÉ DE VENTE
463 19850 10079	100

Caractéristiques :

- Diamètre : 60 mm
- Epaisseur : 2,5 mm
- Matériau : Inox
- Pour plateau : Verre

Tarifs valables le 12/10/2024
http://www.qama.fr/platine-pour-console-de-bar-inclinee-p59611

45 000 références dont 30 000 disponibles en stock
Livraison offerte dès 79€ HT d'achat
Toute commande passée avant 15h est expédiée le jour même
Un service client toujours à votre écoute