# PLATINE POUR CONSOLE DE BAR INCLINÉE

TCASYSTEM

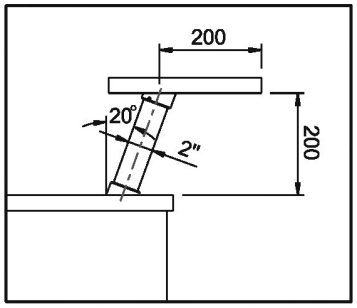


Se colle sous plateau verre avec colle UV.

| RÉFÉRENCE | PRIX HT | PRIX TTC | UNITÉ DE VENTE |
|---|---|---|---|
| **463 19850 10079** | **11,91 €** | 14,29 € | 100 |

## Caractéristiques :

- Diamètre : 60 mm
- Epaisseur : 2,5 mm
- Matériau : Inox
- Pour plateau : Verre

Tarifs valables le 12/10/2024
http://www.qama.fr/platine-pour-console-de-bar-inclinee-p59611

45 000 références dont 30 000 disponibles en stock
Livraison offerte dès 79€ HT d'achat
Toute commande passée avant 15h est expédiée le jour même
Un service client toujours à votre écoute