PLATINE POUR CONSOLE DE BAR INCLINÉE
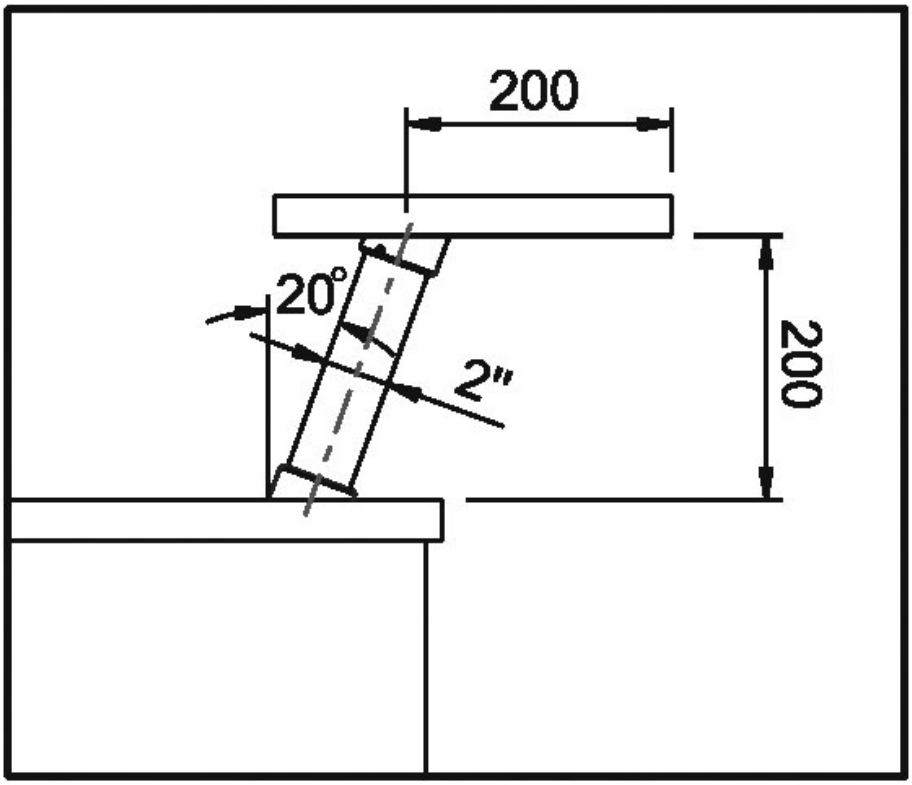
TCASYSTEM