PLATEAU TÉLÉVISION
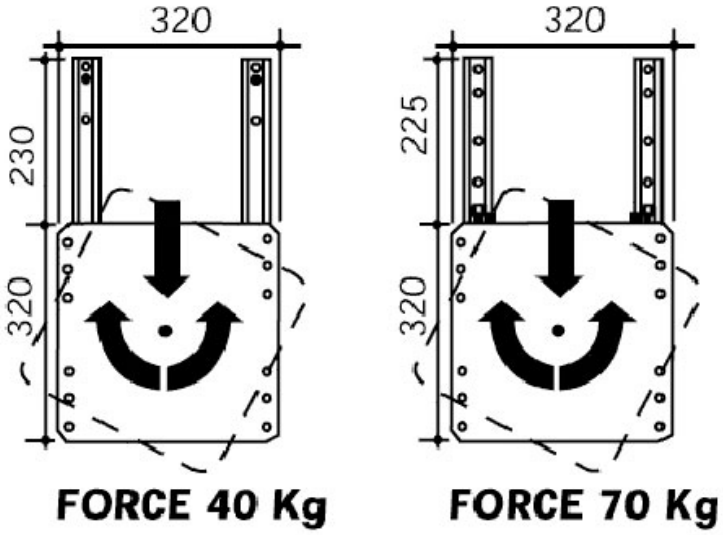
ITAR