PIVOTS DE VITRINE SUR DOUILLE
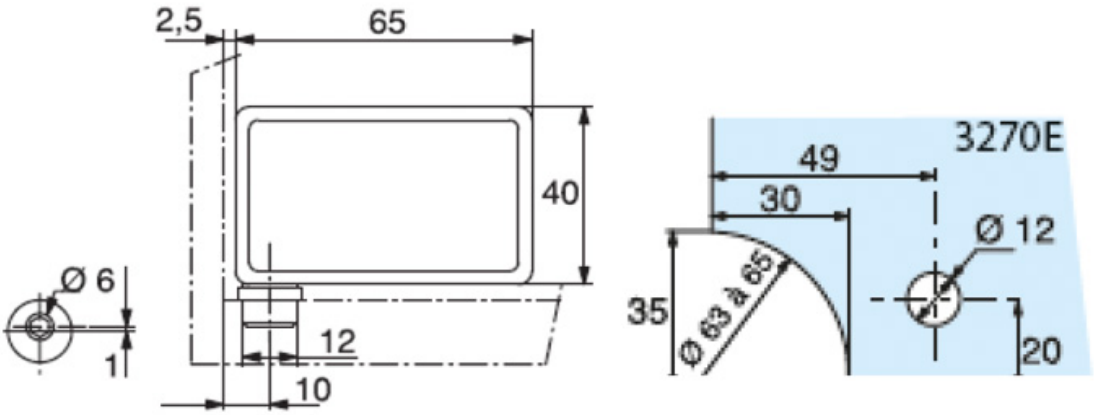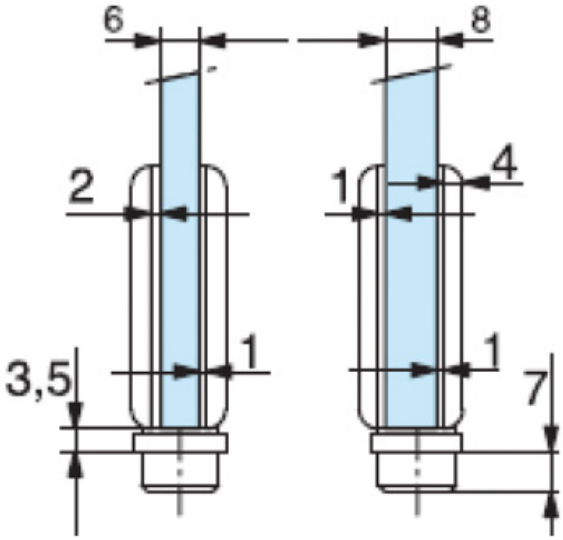
STREMLER