PETIT CÔTÉ POUR PIVOT (B) (C) OU (D)
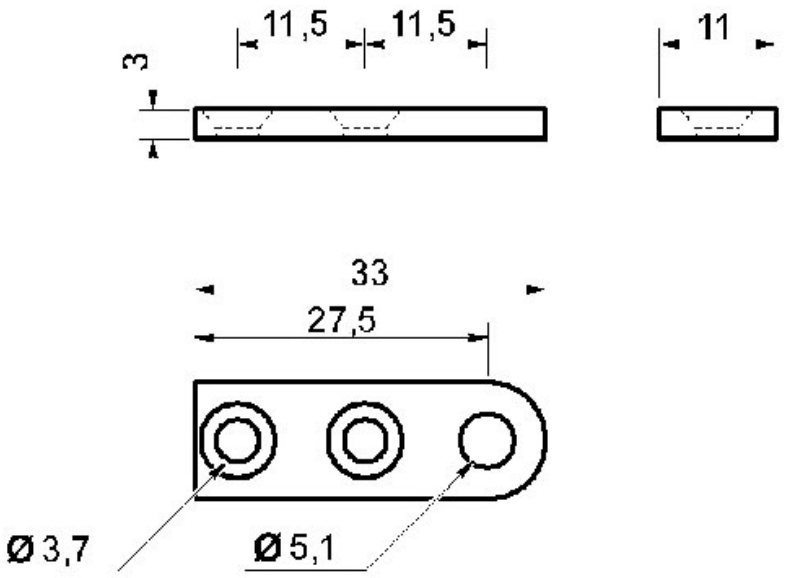
ITAR