PINCE VERRE MURALE

ITAR

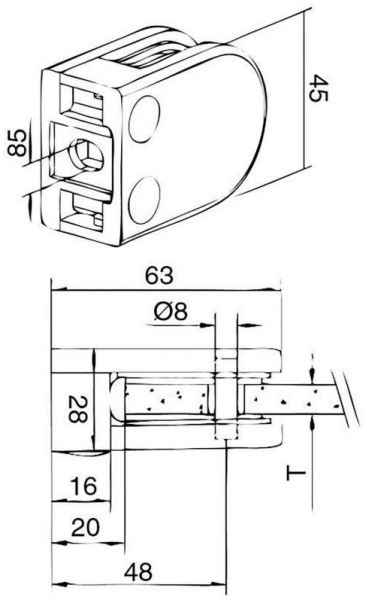

Pince verre talon plat pour fixation murale.

Sans encoche sur le verre.

Visserie inox et cache tête de vis dans la finition de la pince.

Fixation à l'aide d'une vis tête ronde 6 pans creux M8 fournie.

Vendu au conditionnement.

RÉFÉRENCE	UNITÉ DE VENTE
047 00430 00088	l'unité

Caractéristiques :

- Finition : Brossé
- Matériau : Inox 316
- Pour verre d'épaisseur : 6 à 10 mm

Tarifs valables le 29/04/2024
https://www.qama.fr/pince-verre-murale-p60781

45 000 références dont 30 000 disponibles en stock
Livraison offerte dès 79€ HT d'achat
Toute commande passée avant 15h est expédiée le jour même
Un service client toujours à votre écoute