# PIÈTEMENT DE BUREAU / TABLE MOTORISÉ
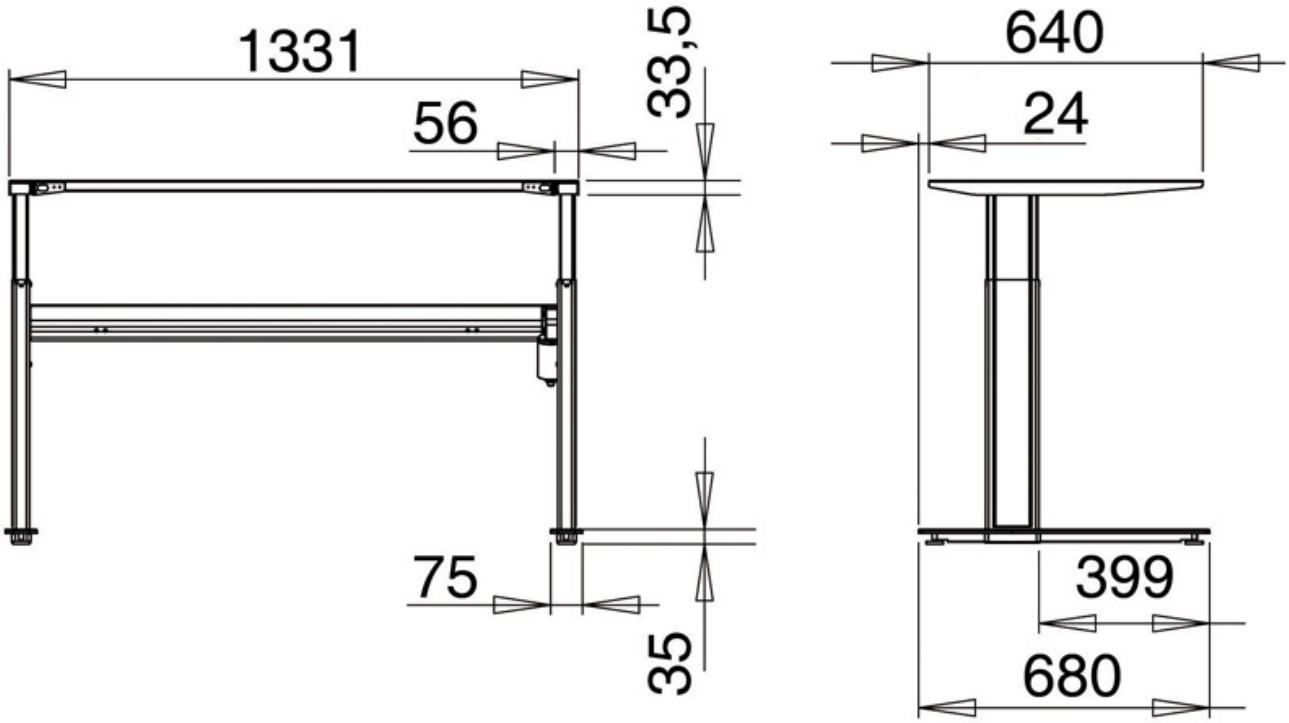
TCASYSTEM