PIÈTEMENT DE BUREAU / TABLE MOTORISÉ AJUSTABLE
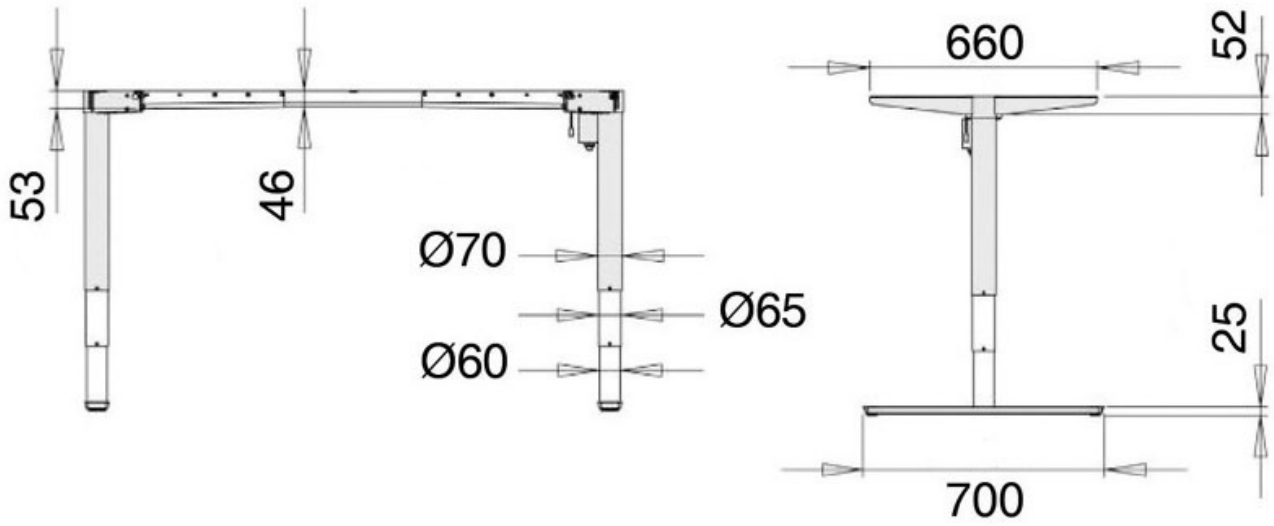
TCASYSTEM