PIED DE TABLE CARRÉ QUADRA 60X60MM

CAMAR

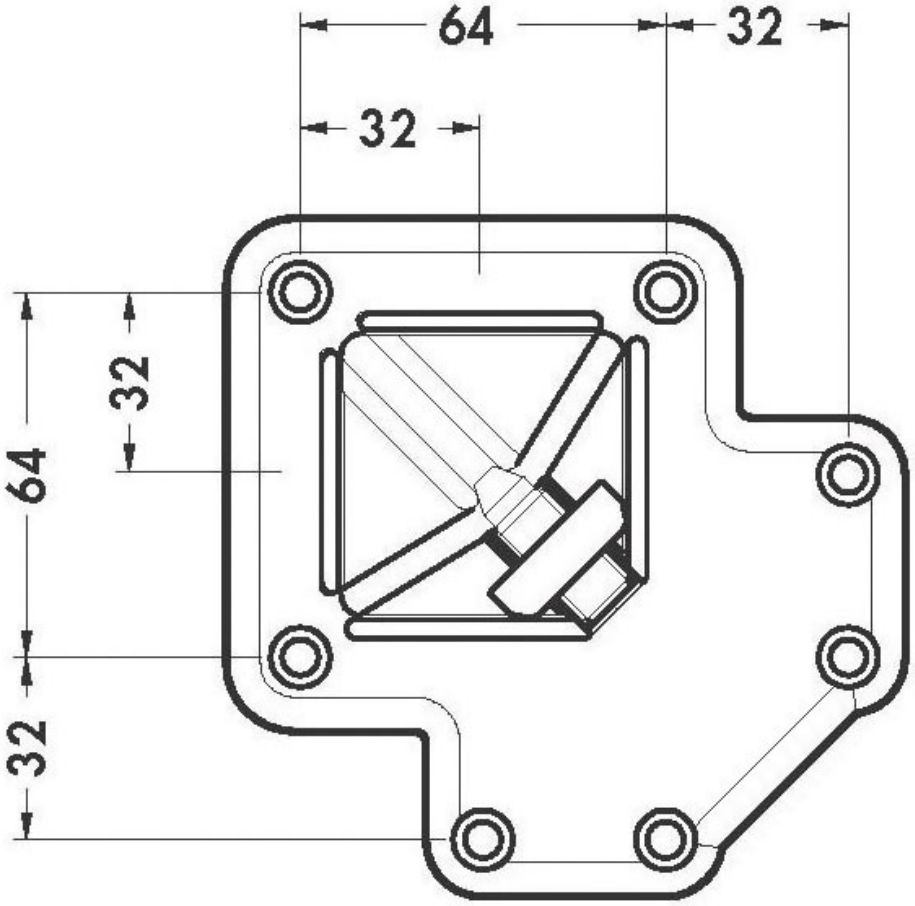

http://www.qama.fr/pied-de-table-quadra-p11074

Tel : 02 43 13 49 49 Fax : 02 43 30 26 16 www.qama.fr