PIED AJUSTABLE POUR PROFIL ELLIPSE VERTICAL OUVERT

VOLPATO

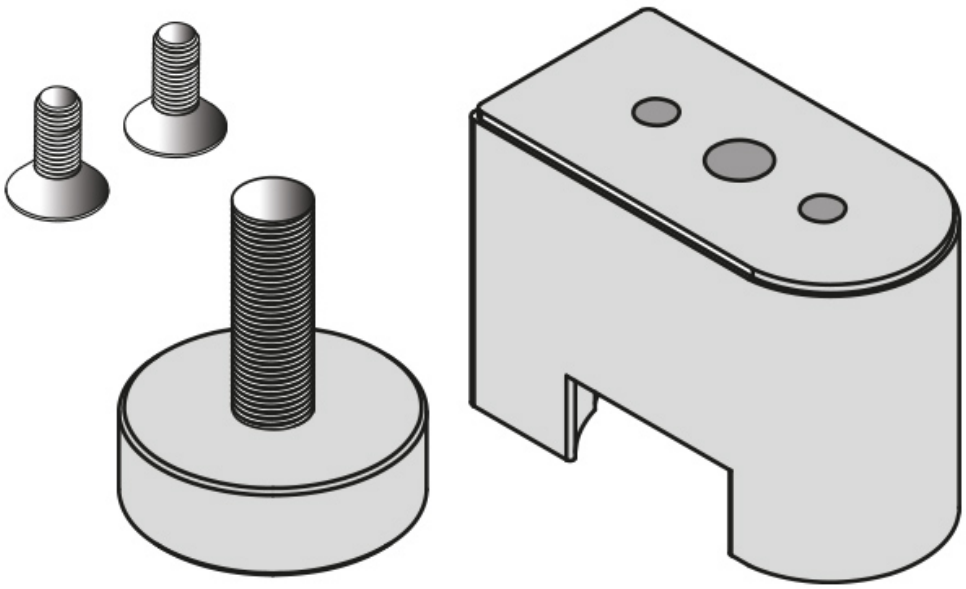

http://www.qama.fr/pied-ajustable-pour-profil-ellispe-vertical-ouvert-p69857