PATÈRE À CROCHETS
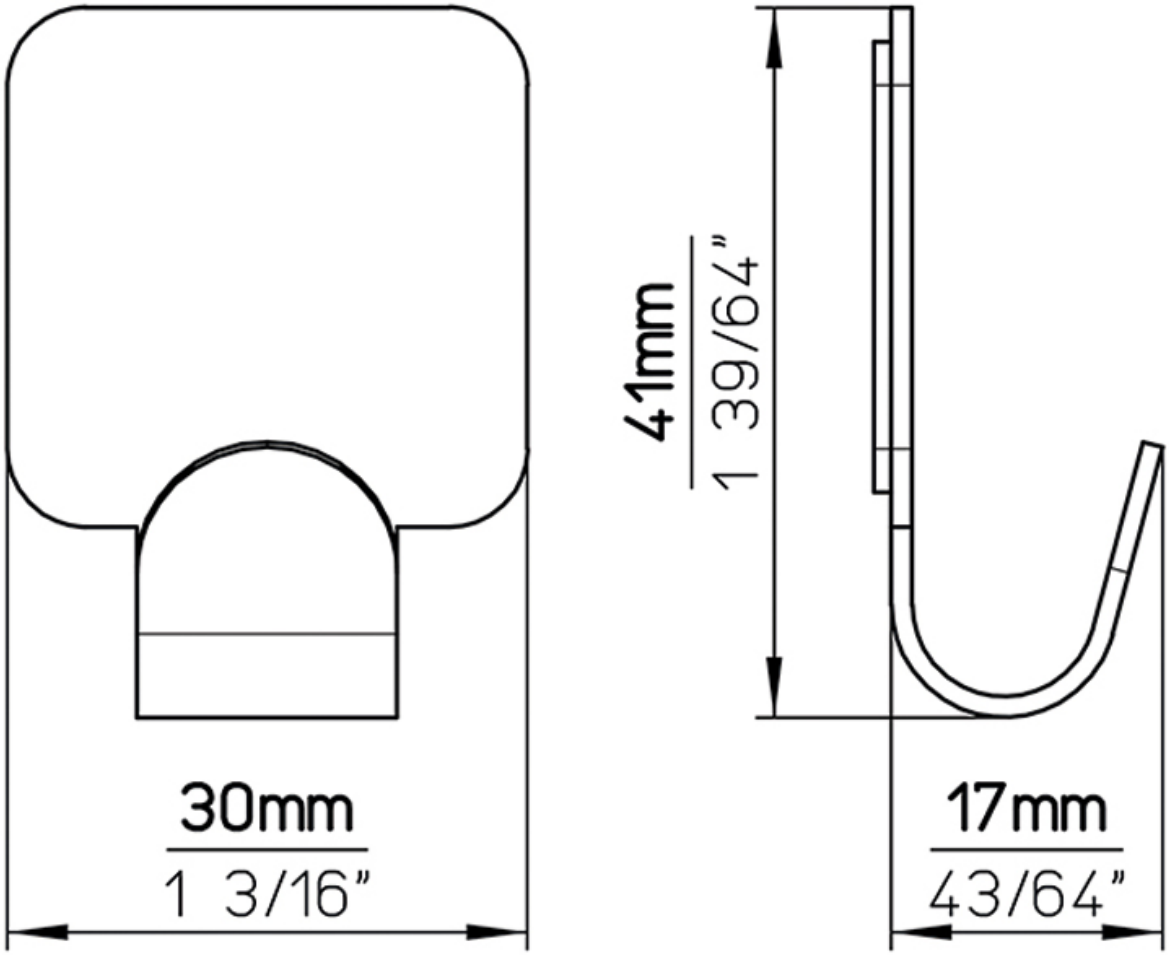
SIRO